SCHMERSAL

ES Manual de instrucciones. . . . . .páginas 1 a 6
Original

Contenido

1 Acerca de este documento
1.1 Función 1
1.2 A quién va dirigido: personal experto autorizado 1
1.3 Símbolos utilizados 1
1.4 Instrucciones de seguridad generales 1
1.5 Advertencia sobre el uso inadecuado 1
1.6 Exención de responsabilidad 1

2 Descripción del producto
2.1 Código de pedidos 2
2.2 Versiones especiales 2
2.3 Descripción y uso. 2

3 Montaje
3.1 Instrucciones generales para el montaje 2
3.2 Montaje al interior, Dimensiones 3
3.3 Montaje exterior, Dimensiones. 4
3.4 Accesorios 5

4 Puesta en servicio y mantenimiento
4.1 Prueba de funcionamiento 6
4.2 Mantenimiento 6

1. Acerca de este documento

1.1 Función
El presente manual de instrucciones ofrece la información necesaria para el montaje, la puesta en servicio, el funcionamiento seguro, así como el desmontaje del dispositivo. El manual siempre debe conservarse en estado legible y estar accesible en todo momento.

1.2 A quién va dirigido: personal experto autorizado
Todas las acciones descritas en este manual de instrucciones sólo deberán ser realizadas por personal experto debidamente formado y autorizado por el usuario de la máquina.

Sólo instale y ponga en servicio el equipo tras haber leído y entendido el manual de instrucciones, y conocer las normas sobre seguridad laboral y prevención de accidentes.

La selección y el montaje de los equipos así como su inclusión técnica en el sistema de control van unidos a los conocimientos cualificados de la legislación y normativa aplicable por parte del fabricante de la máquina.

1.3 Símbolos utilizados

Información, sugerencia, nota:
Este símbolo indica que se trata de información adicional útil.

Atención: Si no se observa esta advertencia podrían ocasionarse fallos o errores de funcionamiento.
Advertencia: Si no se observa esta advertencia podrían ocasionarse daños personales y/o daños en la máquina.

1.4 Instrucciones de seguridad generales
Deberán cumplirse las instrucciones de seguridad incluidas en el manual de instrucciones, así como las normas nacionales relativas a la instalación, seguridad y prevención de accidentes.

Encontrará más información técnica en los catálogos de Schmersal y/o en el catálogo online disponible en Internet en www.schmersal.net.

No se garantiza la exactitud del contenido. Nos reservamos el derecho a realizar cambios en favor del progreso técnico.

No se conocen riesgos residuales si se observan las indicaciones relativas a la seguridad, así como las instrucciones para el montaje, la puesta en servicio, el servicio y el mantenimiento.

1.5 Advertencia sobre el uso inadecuado

El uso inadecuado o distinto al previsto, así como cualquier neutralización/manipulación pueden ocasionar daños personales o a las máquinas/partes de la instalación al utilizar el dispositivo de seguridad. Rogamos observar también las instrucciones correspondientes de la norma ISO 14119.

1.6 Exención de responsabilidad
El fabricante no se hace responsable de daños y fallos de funcionamiento ocasionados por errores de montaje o la no observación de este manual de instrucciones. Tampoco asume responsabilidad alguna por daños derivados del uso de piezas de recambio o accesorios no autorizados.

Por motivos de seguridad está prohibido realizar cualquier tipo de reparación, reforma y modificación arbitraria, que anula la responsabilidad del fabricante sobre daños resultantes de ello.

x.000 / 05.2018 / v.A. - 101138567-ES / G / 2018-05-15 / AE-Nr:9335

2. Descripción del producto

2.1 Código de pedidos

Este manual de instrucciones es de aplicación para las siguientes referencias:

AZ/AZM 415-B30-①

N°.	Opción	Descripción
①	01	Montaje interior, con manija de emergencia (anti-pánico), bisagra de la puerta a la derecha
	02	Montaje interior, con manija de emergencia (anti-pánico), bisagra de la puerta a la izquierda
	03	Montaje interior, sin manija de emergencia (anti-pánico), bisagra de la puerta a la derecha
	04	Montaje interior, sin manija de emergencia (anti-pánico), bisagra de la puerta a la izquierda
	05	Montaje exterior, con manija de emergencia (anti-pánico), bisagra de la puerta a la derecha
	06	Montaje exterior, con manija de emergencia (anti-pánico), bisagra de la puerta a la izquierda
	07	Montaje exterior, sin manija de emergencia (anti-pánico), bisagra de la puerta a la derecha
	08	Montaje exterior, sin manija de emergencia (anti-pánico), bisagra de la puerta a la izquierda

La función de seguridad del sistema completo, y en consecuencia la conformidad con la directiva de máquinas, sólo se mantendrá si las modificaciones descritas en este manual de instrucciones se realizan de forma correcta.

2.2 Versiones especiales

Para versiones especiales que no figuran en el punto 2.1 "Código de pedidos", los datos mencionados y los que se mencionan a continuación son de aplicación en la medida en que correspondan a la versión fabricada de serie.

2.3 Descripción y uso

El actuador AZ/AZM 415-B30 se utiliza junto con el interruptor de seguridad AZ 415 o con el dispositivo de seguridad de bloqueo por solenoide AZM 415, especialmente en resguardos de seguridad giratorios y desplazables.

Aplicación

Los interruptores de seguridad o dispositivos de bloqueo por solenoide, así como los actuadores se pueden montar dentro y fuera de una zona de peligro. El resguardo de seguridad se puede abrir y cerrar desde fuera a través de un movimiento de giro. La manija de accionamiento se enclava en posición de 90º. El actuador AZ/AZM 415-B30 está disponible con una manija de emergencia (anti-pánico) para la apertura del resguardo de seguridad. Al accionar la manija de emergencia (anti-pánico) se puede abrir el resguardo de seguridad desde dentro de la zona de peligro. No es posible cerrar el resguardo de seguridad desde dentro. El actuador AZ/AZM 415-B30 está disponible con una pieza de bloqueo SZ 415 contra el cierre involuntario del resguardo de seguridad, p.ej. durante trabajos de montaje en instalaciones complejas. Para facilitar el montaje en vallas, se puede solicitar una placa de montaje MP AZ/AZM 415. La fuerza esquiladora en el actuador es de 25000 N.

Al utilizar dispositivos de seguridad de bloqueo por solenoide AZM 415 junto con una manija de emergencia, utilice siempre la variante AZM 415-..ZPKT. con bloqueo de emergencia (anti-pánico).

3. Montaje

3.1 Instrucciones generales para el montaje

El montaje sólo debe ser realizado por personal experto autorizado.

Para sujetar el actuador AZ/AZM 415-B30 se dispone de cuatro taladros Ø 6,4 mm. El actuador AZ/AZM 415-B30 deberá montarse de tal manera que se pueda insertar fácilmente en el interruptor de seguridad. El interruptor de seguridad o dispositivo de seguridad de bloqueo por solenoide deberá montarse de tal manera, que el borde de la caja esté alineado con el marco de la puerta. La barra cuadrada ⑤ debe estar alineada entre la sujeción dentro y fuera del resguardo de seguridad.

La longitud de la barra cuadrada debe adaptarse al grosor correspondiente de la puerta, que será de un máx. de 100 mm (versión con manija de emergencia 82 mm más grosor de la puerta, versión sin manija de emergencia 69 mm más grosor de la puerta). Junto con la pieza de bloqueo SZ 415-1/-2 la longitud de la barra cuadrada que se ha de adaptar deberá incrementarse en 4 mm.

La manija de emergencia ① deberá dejarse en posición abierta antes de insertar la barra cuadrada. Insertar el extremo fresado de la barra cuadrada ③ en la manija de emergencia ①. Insertar el otro extremo de la barra cuadrada en la parte trasera de la unidad del actuador ②.
En la versión sin manija de emergencia y montaje externo, la barra cuadrada está montada fijamente.

No debe ser posible cerrar el resguardo de seguridad con ayuda de la manija de emergencia.

Durante el montaje debe observarse que el actuador (p.ej. mediante el uso de un retén de puerta opcional) se introduzca sin presión en el interruptor de seguridad. Debe garantizarse el cumplimiento de la medida de la distancia de 12^{-3} mm o resp. de un desplazamiento máximo de ± 3° entre el interruptor de seguridad y el actuador.

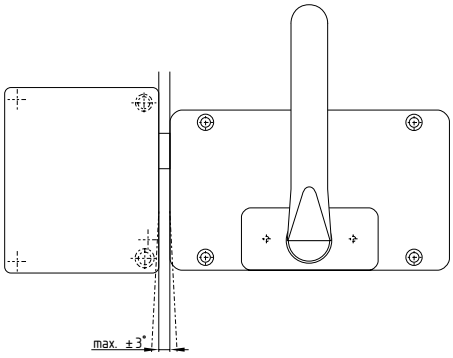

3.2 Montaje al interior, Dimensiones

Todas las medidas en mm.

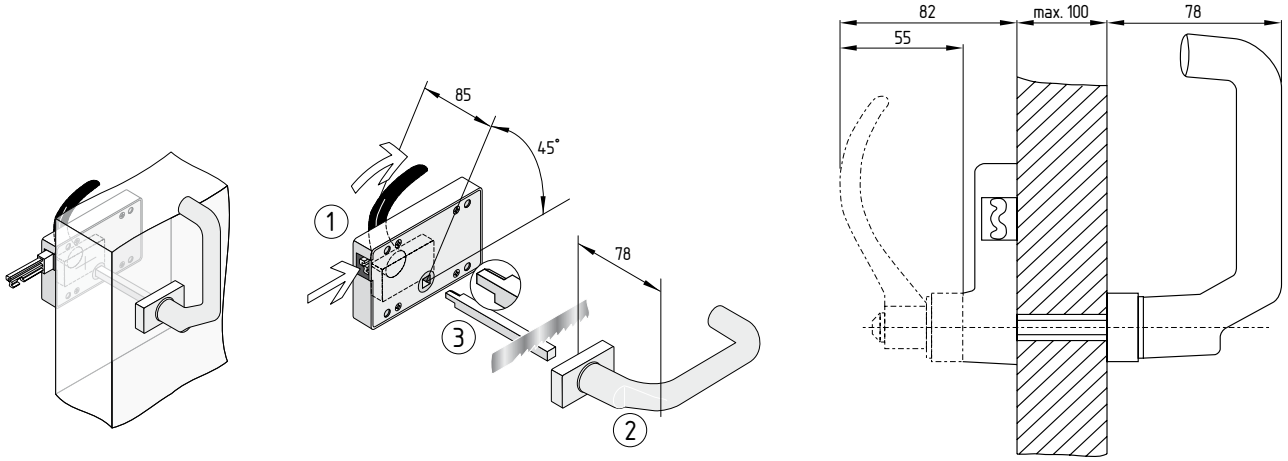

Leyenda

① Manija de emergencia (anti-pánico)
② Unidad de accionamiento
③ Barra cuadrada

AZ/AZM 415-B30-01

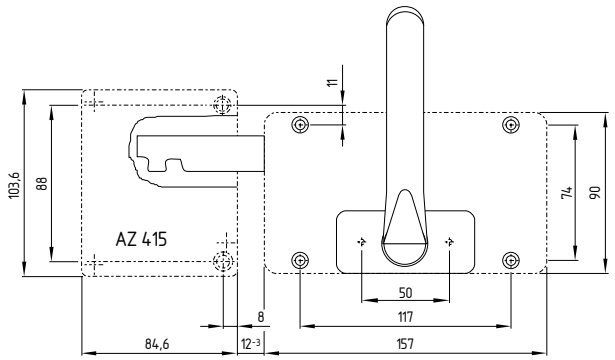

AZ/AZM 415-B30-02

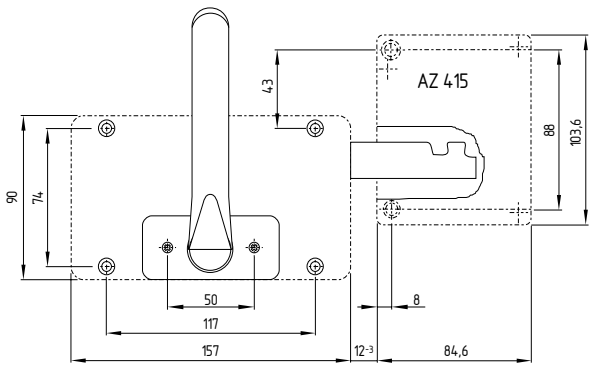

AZ/AZM 415-B30-03

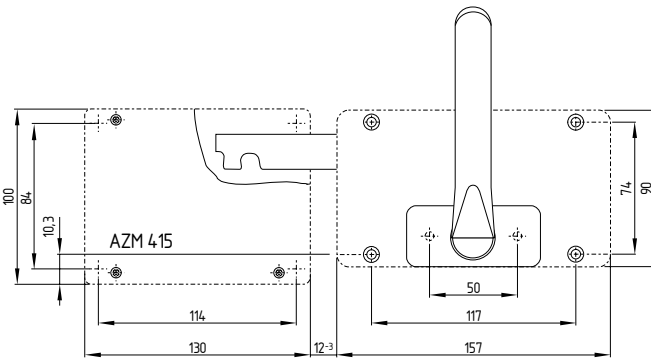

AZ/AZM 415-B30-04

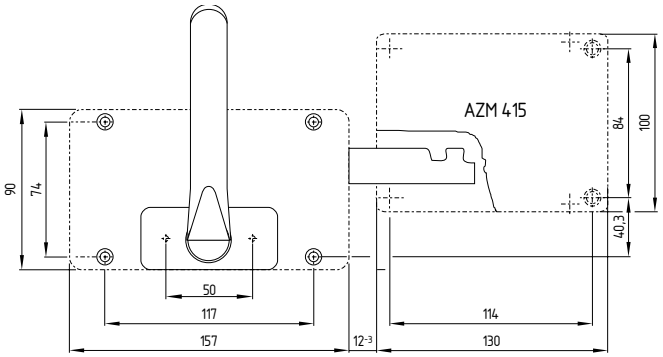

3.3 Montaje exterior, Dimensiones

Todas las medidas en mm.

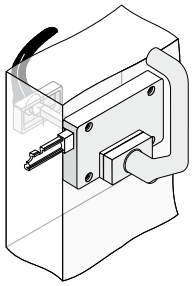

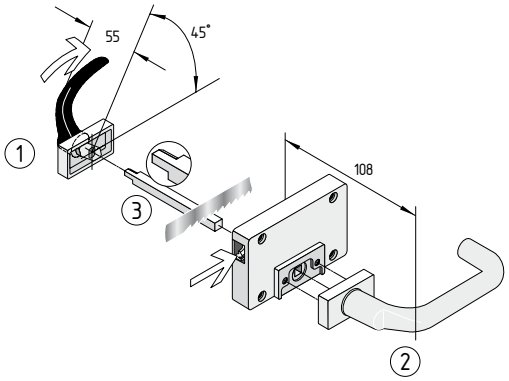

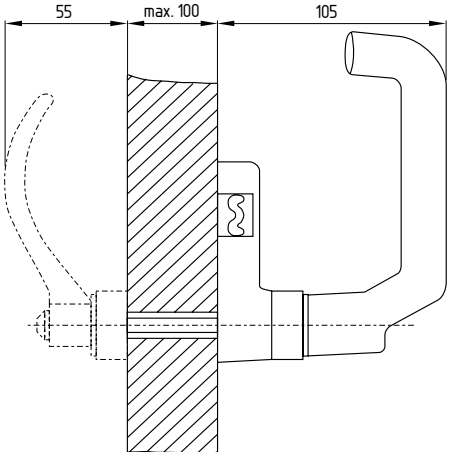

Leyenda

① Manija de emergencia (anti-pánico)
② Unidad de accionamiento
③ Barra cuadrada

AZ 415-B30-05

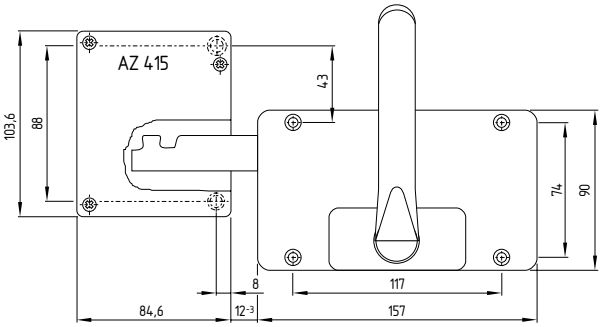

AZ 415-B30-06

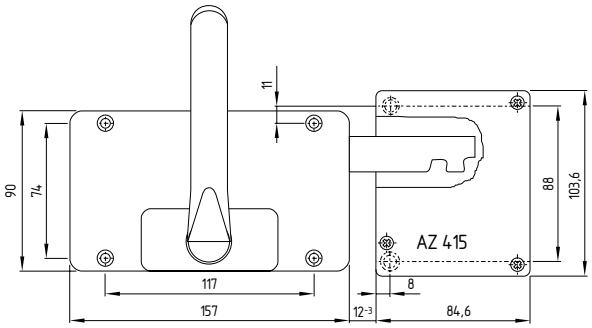

AZM 415-B30-07

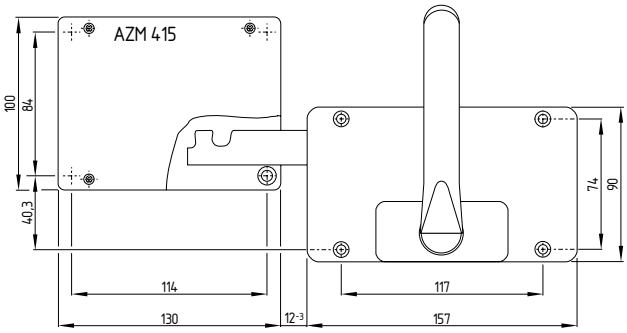

AZM 415-B30-08

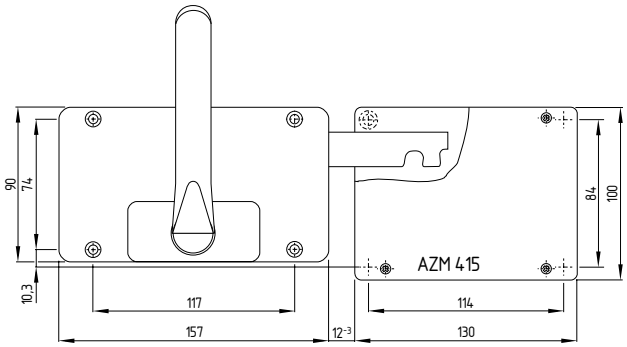

3.4 Accesorios

Pieza de bloqueo por candado

SZ 415-1/-2

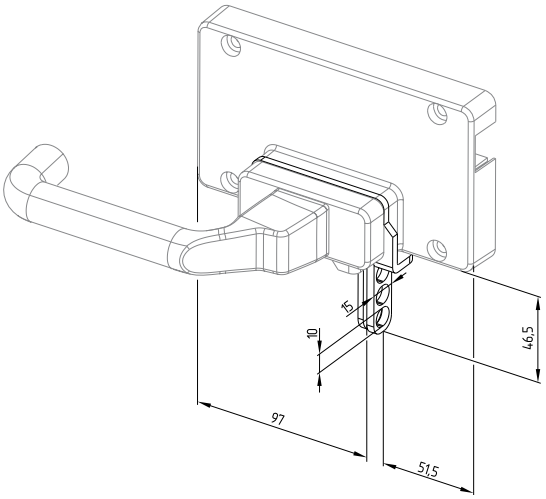

MP AZM 415

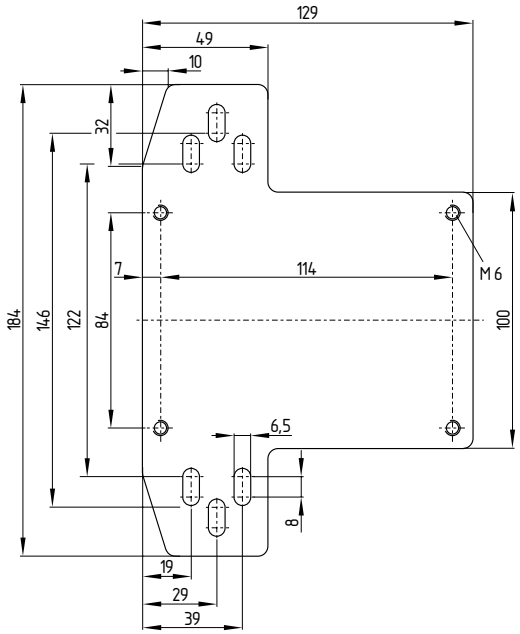

Grupos de montaje

MP AZ/AZM 415-B30

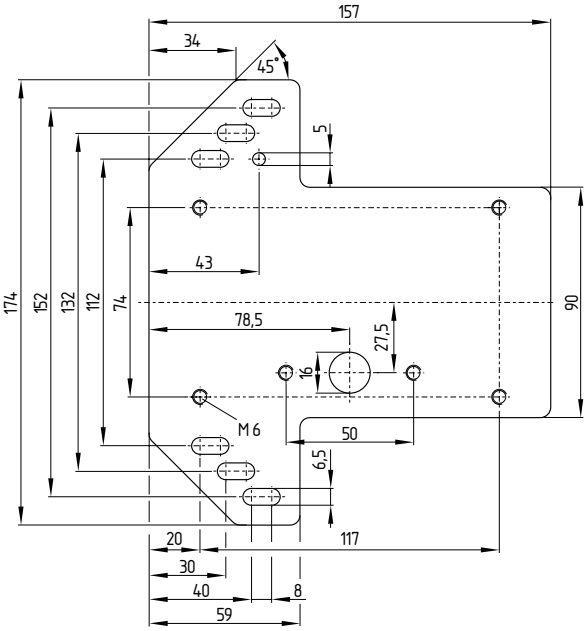

MP AZ 415

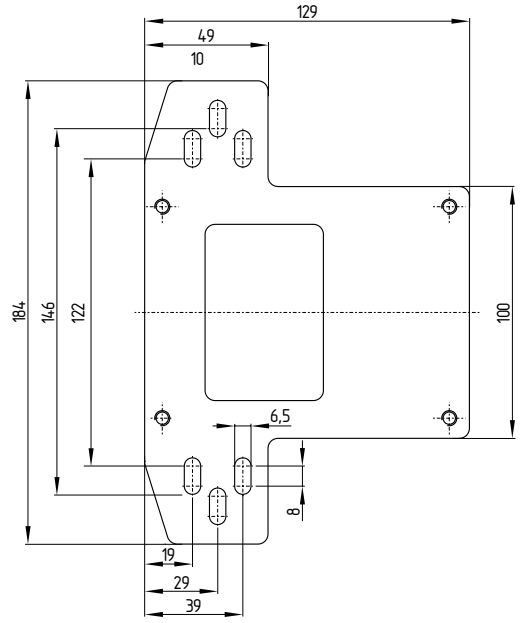

Retén de puerta

TFA 010

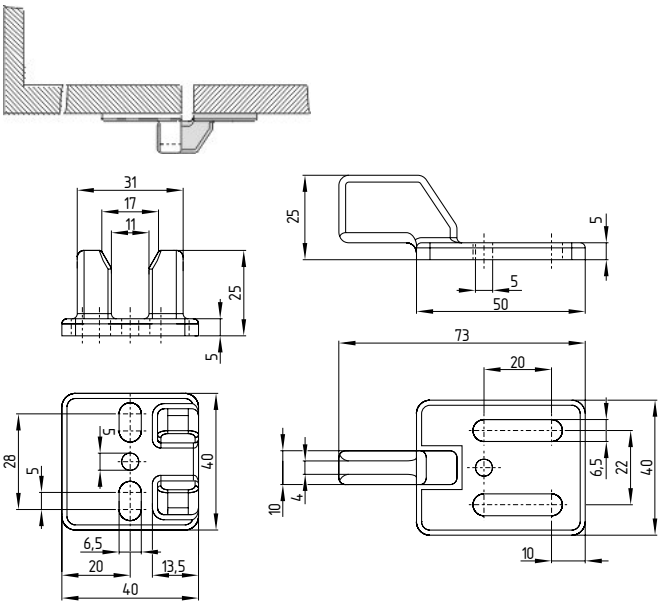

TFI 010

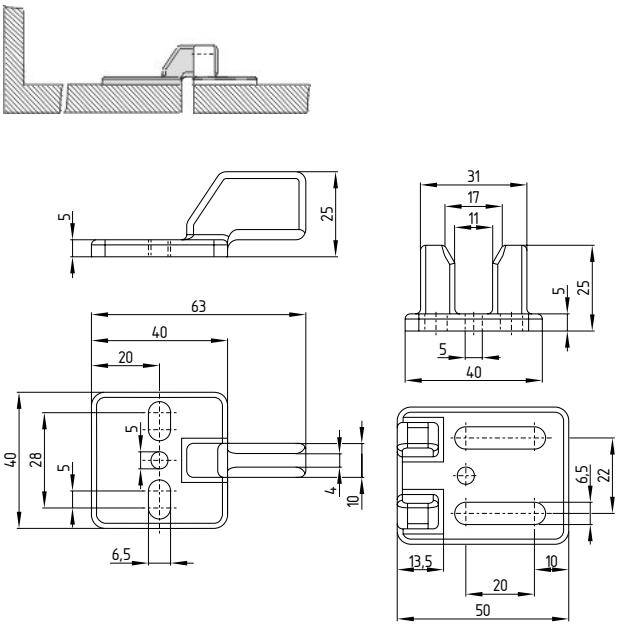

K.A. Schmersal GmbH & Co. KG
Möddinghofe 30, D - 42279 Wuppertal
Postfach 24 02 63, D - 42232 Wuppertal

Teléfono +49 - (0)2 02 - 64 74 - 0
Telefax +49 - (0)2 02 - 64 74 - 1 00
E-Mail: info@schmersal.com
Internet: http://www.schmersal.com

4. Puesta en servicio y mantenimiento

4.1 Prueba de funcionamiento

El dispositivo debe ser probado en cuanto a su función. Para ello debe asegurarse lo siguiente:

1. Colocación estable del equipo.
2. El equipo deberá estar en perfecto estado.

4.2 Mantenimiento

Recomendamos realizar regularmente una inspección visual y una prueba de funcionamiento, siguiendo los pasos que se indican a continuación:

1. Comprobar que el actuador esté en perfecto estado y montado correctamente.
2. Comprobar la medida de distancia 12^{-3} mm y del desplazamiento máximo de ± 3° entre el interruptor de seguridad y el actuador, y reajustarlo si es necesario.
3. Eliminar restos de suciedad

Los equipos dañados o defectuosos se deberán sustituir.