SCHMERSAL

DE Betriebsanleitung . . . . . Seite 1
Original

Bestimmungsgemäßer Gebrauch

Die Montagesätze sind nur in Verbindung mit Betätiger AZ 17-B6 zu verwenden.

MS AZ 17 R/P

Einbau rechtwinklig zur Schutztür

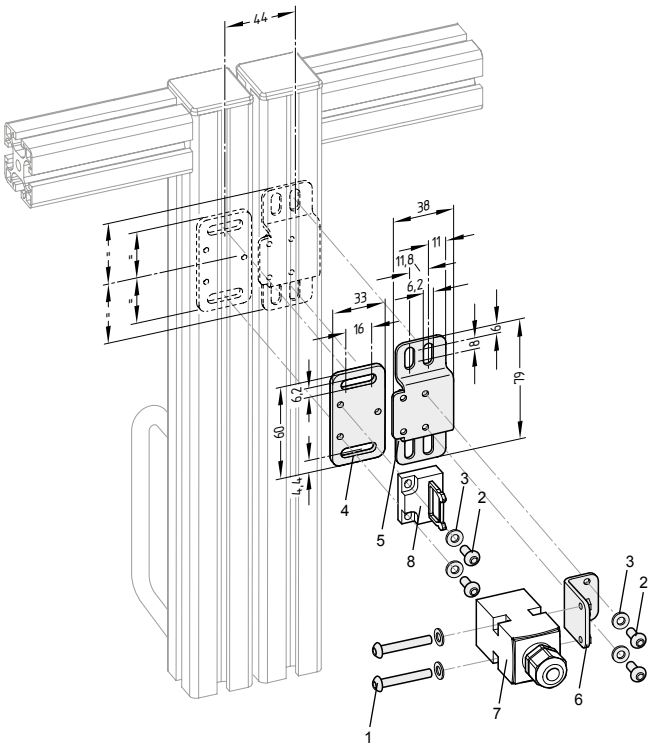

MS AZ 17P

Einbau parallel zur Schutztür

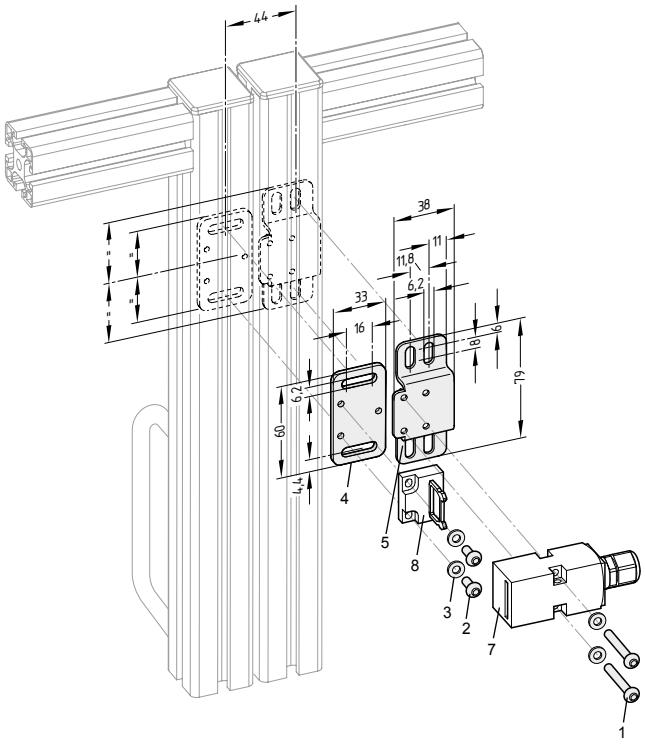

Legende

1 Linsenschraube M4 x 30 nach ISO 7380
2 Linsenschraube M4 x 10 nach ISO 7380
3 Scheibe nach DIN 433-4,3
4 Befestigungsplatte AZ 17/AZM 170
5 U-Profil AZ 17
6 Befestigungswinkel AZ 17

Nicht im Lieferumfang enthalten

7 Sicherheitsschalter AZ 17
8 Betätiger AZ 17-B6

K. A. Schmersal GmbH & Co. KG
Möddinghofe 30, D - 42279 Wuppertal
Postfach 24 02 63, D - 42232 Wuppertal

Telefon +49 - (0)2 02 - 64 74 - 0
Telefax +49 - (0)2 02 - 64 74 - 1 00
E-Mail: info@schmersal.com
Internet: http://www.schmersal.com

x.000 / 09.2015 / v.A. - 101149324 / C / 2018-04-10 / AE-Nr. 9065