SCHMERSAL

PT Manual de instruções . . . . . .página 1
Original

Utilização correta conforme a finalidade

Os grupos de montagem apenas podem ser utilizados junto com o atuador AZ 17-B6.

MS AZ 17 R/P

Montagem a 90º da porta

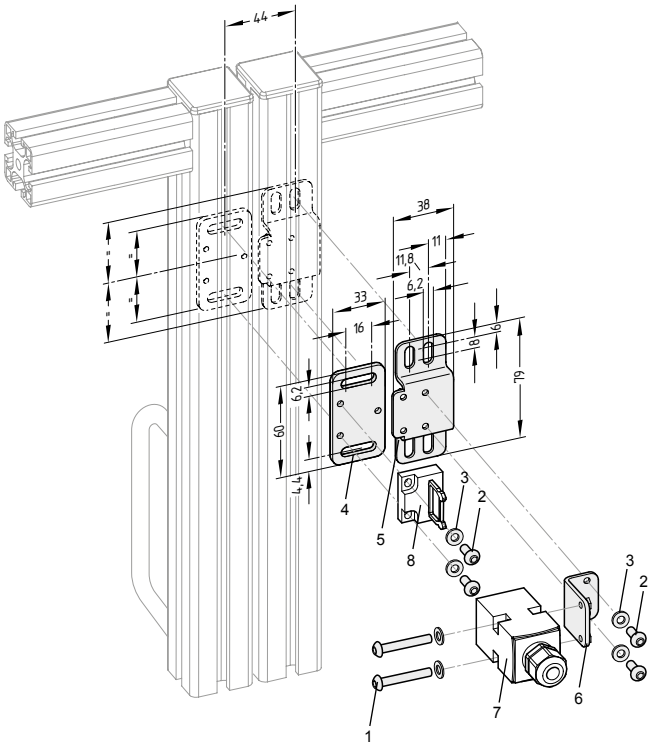

MS AZ 17P

Montagem paralela à porta

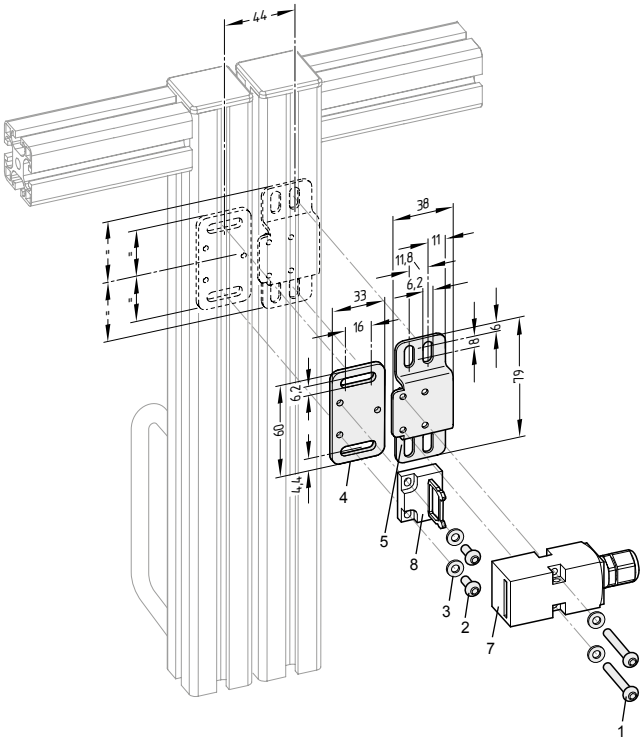

Legenda
1 Parafuso de cabeça redonda M4 x 30 de acordo com ISO 7380
2 Parafuso de cabeça redonda M4 x 10 de acordo com ISO 7380
3 Disco de acordo com DIN 433-4,3
4 Placa de fixação AZ 17/AZM 170
5 Perfil U AZ 17
6 Ângulo de fixação AZ 17

Não incluído no fornecimento
7 Interruptor de segurança AZ 17
8 Atuador AZ 17-B6

K. A. Schmersal GmbH & Co. KG
Möddinghofe 30, D - 42279 Wuppertal
Postfach 24 02 63, D - 42232 Wuppertal

Telefone +49 - (0)2 02 - 64 74 - 0
Telefax +49 - (0)2 02 - 64 74 - 1 00
E-Mail: info@schmersal.com
Internet: www.schmersal.com

x.000 / 09.2015 / v.A. - 101149324-PT / C / 2018-04-10 / AE-Nr. 9065