SCHMERSAL

FR Mode d'emploi . . . . . pages 1 à 8
Original

Table des matières

1 A propos de ce document
1.1 Fonction 1
1.2 Groupe cible: personnel spécialisé autorisé 1
1.3 Symboles utilisés 1
1.4 Consignes de sécurité générales. 1
1.5 Avertissement en cas de mauvaise utilisation 1
1.6 Clause de non-responsabilité 1

2 Description du produit
2.1 Code de commande. 2
2.2 Versions spéciales 2
2.3 Destination et emploi 2

3 Montage
3.1 Instructions de montage générales 2
3.2 Représentation des variantes 2
3.3 Dimensions 3
3.4 Procédure de montage 4

4 Annexe
4.1 Check-list pour la mise en service 8

1. A propos de ce document

1.1 Fonction

Le présent mode d'emploi contient les informations nécessaires au montage, à la mise en service, à un fonctionnement sûr et le démontage de l'appareil. Il est important de conserver le mode d'emploi (en condition lisible) près de l'appareil, accessible à tout moment comme partie intégrante du produit.

1.2 Groupe cible: personnel spécialisé autorisé

Uniquement du personnel qualifié, spécialisé et habilité par l'exploitant de l'installation est autorisé à effectuer les instructions de ce mode d'emploi.

Il est important de lire et de comprendre le mode d'emploi avant l'installation et la mise en service du composant. Vous devez également connaître les prescriptions en vigueur concernant la sécurité du travail et la prévention des accidents.

Pour le choix et le montage des composants ainsi que leur intégration dans le circuit de commande, le constructeur de machines doit observer les exigences des directives et des règlements en vigueur.

1.3 Symboles utilisés

Informations, remarques:
Sous ce symbole, vous trouverez des informations complémentaires très utiles.

Attention: Le non-respect de cette recommandation peut entraîner des pannes ou des défauts de fonctionnement.
Avertissement: Le non-respect de cette consigne peut entraîner des blessures de personnes et des dommages à la machine.

1.4 Consignes de sécurité générales

Les consignes de sécurité de ce mode d'emploi, les standards d'installation spécifiques du pays concerné ainsi que les dispositions de sécurité et les règles de prévention d'accidents sont à observer.

Pour toute autre information technique, veuillez vous référer aux catalogues Schmersal ou à notre catalogue en ligne www.schmersal.net.

Les caractéristiques et recommandations figurant dans ce document sont exclusivement données à titre d'information et sans engagement contractuel de notre part.

Aucun risque résiduel affectant la sécurité n'est connu, si les consignes de sécurité ainsi que les instructions de montage, de mise en service, de fonctionnement et d'entretien de ce mode d'emploi ont été respectés.

1.5 Avertissement en cas de mauvaise utilisation

En cas d'emploi non-conform, non-approprié ou en cas de manipulations frauduleuses, l'utilisation de l'appareil est susceptible d'entraîner des dommages pour l'homme ou la machine. Observez également les prescriptions de la norme ISO 14119.

1.6 Clause de non-responsabilité

Nous déclinons toute responsabilité en cas de montage erroné ou de non-observation des instructions de ce mode d'emploi. Nous déclinons également les dommages en cas d'utilisation de pièces détachées ou d'accessoires non-autorisées par le fabricant.

Pour des raisons de sécurité, il est strictement interdit de transformer ou modifier un dispositif de sécurité de sa propre initiative. Le fabricant ne peut être tenu responsable des dommages qui en découleraient

x.000 / 11.2017 / v.A. - 103016909-FR / A / 2017-11-10 / AE-Nr. 8341

2. Description du produit

2.1 Code de commande

Ce mode d'emploi est valable pour les types suivants:

AZ/AZM 200-B40-①TA②③
AZ/AZM201-B40-①TA②③

N°	Option	Description
①	L	Protecteur avec charnière à gauche
	R	Protecteur avec charnière à droite
②	G1	avec poignée
	G2	avec bouton rotatif
③	P1	avec déverrouillage de secours
	P20	avec déverrouillage de secours métallique
	P25	avec déverrouillage de secours par poignée rotative encastrée

L'actionneur AZ/AZM200-B40 convient uniquement pour les appareils des séries AZ/AZM200.
L'actionneur AZ/AZM201-B40 convient uniquement pour les appareils des séries AZ/AZM201.

La fonction de sécurité et donc la conformité avec la Directive Machines de l'ensemble du système est uniquement conservée si le montage est fait correctement selon les descriptions de ce mode d'emploi.

2.2 Versions spéciales

Pour les versions spéciales, qui ne sont pas reprises dans l'exemple de commande sous 2.1, les indications de ce mode d'emploi s'appliquent dans la mesure où ces modèles concordent avec les versions de série.

2.3 Destination et emploi

En liaison avec l'interverrouillage ou l'interrupteur de sécurité, l'actionneur convient pour les protecteurs pivotants et coulissants, plus particulièrement pour les protecteurs avec butée avec feuillure chevauchante. Le protecteur peut être ouvert et fermé de l'extérieur en tournant la poignée.

L'actionneur est rétracté par un ressort situé dans l'actionneur. L'actionneur avec déverrouillage de secours sert à l'ouverture du protecteur à partir de la zone dangereuse. Le protecteur peut être ouvert immédiatement à partir de la zone dangereuse en actionnant le déverrouillage de secours; il n'est pas nécessaire de débloquer avant l'interverrouillage de sécurité. Il est impossible de verrouiller le protecteur de l'intérieur.

Jeu de l'actionneur
X = ± 1,5 mm
Y = ± 5,0 mm
Z = ± 1,0 mm

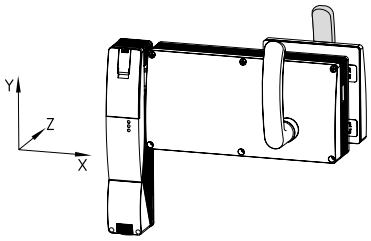

3. Montage

3.1 Instructions de montage générales

Le montage est à effectuer uniquement par du personnel compétent et qualifié.

Dispositions de montage autorisées
L'actionneur AZ/AZM 200-B40 ou AZ/AZM201-B40 doit être monté avec 4 vis sur une surface plane.

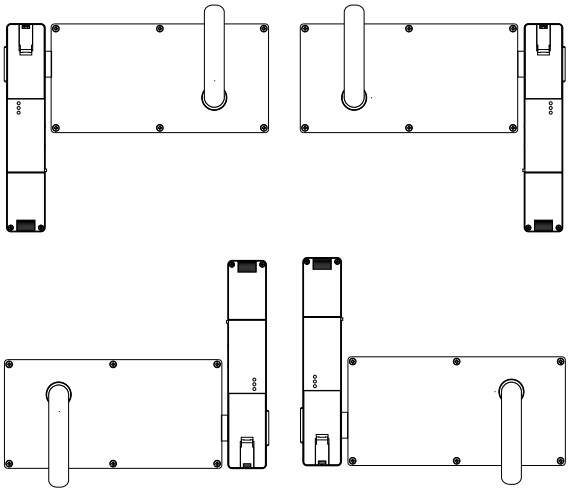

Dispositions de montage non-autorisées

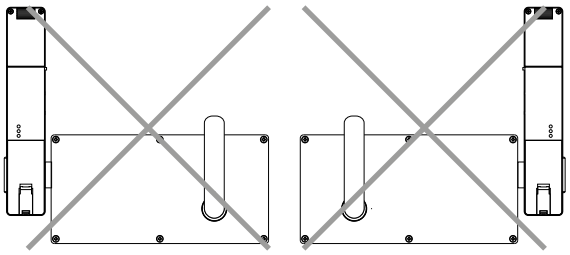

3.2 Représentation des variantes

Avec déver-rouillage de secours	Protecteur avec charnière à droite	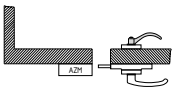
	Protecteur avec charnière à gauche	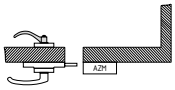
Sans déver-rouillage de secours	Protecteur avec charnière à droite	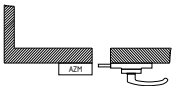
	Protecteur avec charnière à gauche	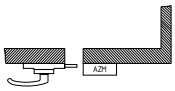

Le rayon minimal de la porte est de 400 mm.
Assomptions:
- Profilé de 40 mm
- Distance entre l'interverrouillage de sécurité et l'actionneur: 7,5 mm
- Utilisation d'une charnière ordinaire pour les profils 40 mm

3.3 Dimensions

Toutes les dimensions sont indiquées en mm.

AZ/AZM 200 ou AZ/AZM201 avec l'actionneur G1 et déverrouillage de secours P1

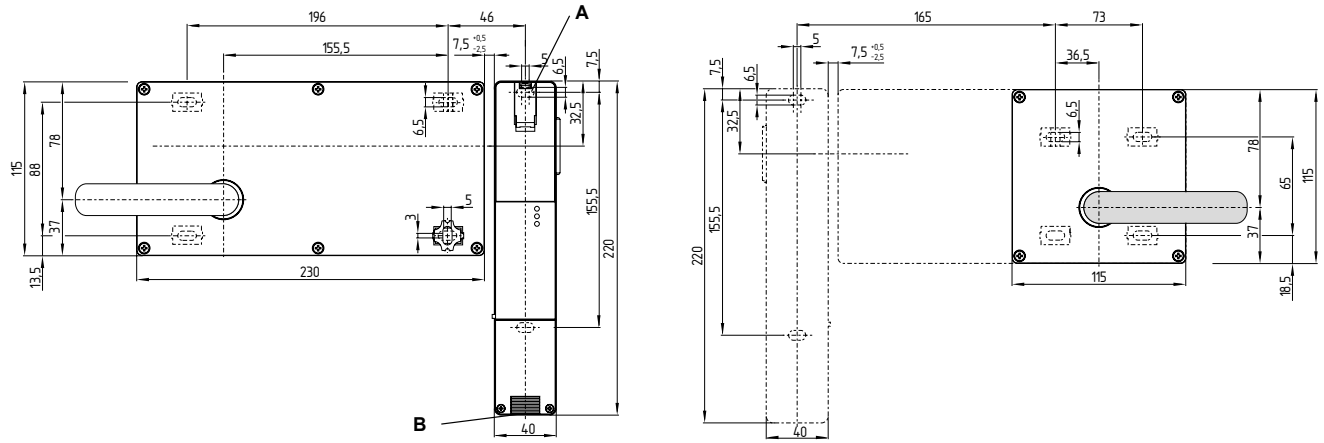

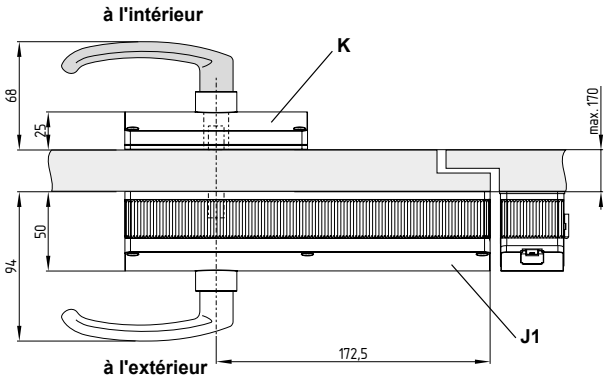

AZ/AZM 200 ou AZ/AZM201 avec l'actionneur G2 et déverrouillage de secours P1

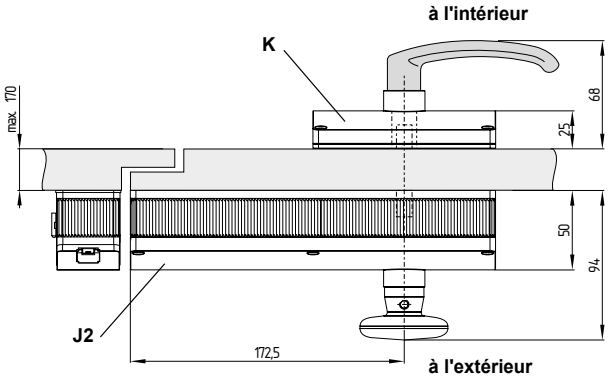

Légende

A = déverrouillage manuel
B = Entrée de câble M20 x 1,5
J1 = Actionneur avec poignée G1
J2 = Actionneur avec poignée G2
K = Déverrouillage de secours P1

Les versions de déverrouillages de secours suivantes peuvent être utilisées à la place des versions P1:

Déverrouillage de secours (métallique) P20

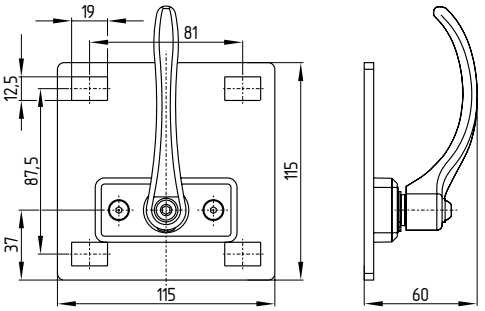

Déverrouillage de secours avec poignée encastrée P25

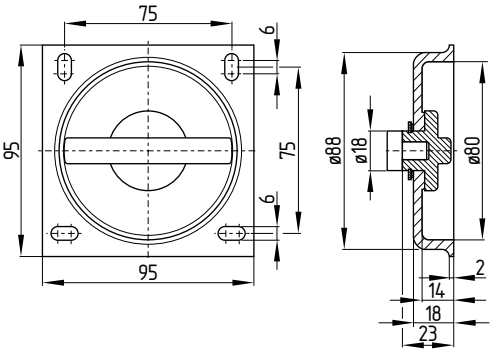

Accessoires
En option, les dispositifs de consignation SZ 200 et SZ 200-1 sont disponibles comme accessoires.

Dispositif de consignation SZ 200

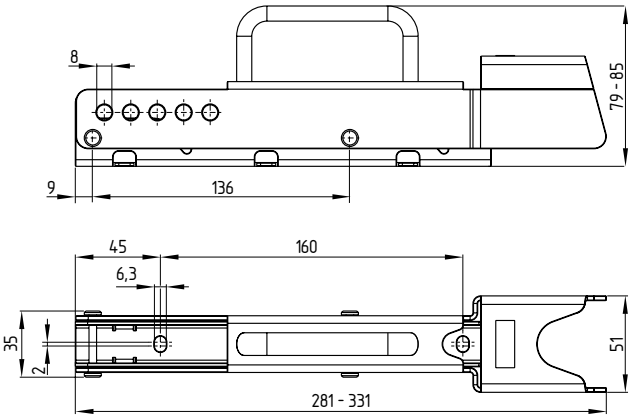

Dispositif de consignation SZ 200-1

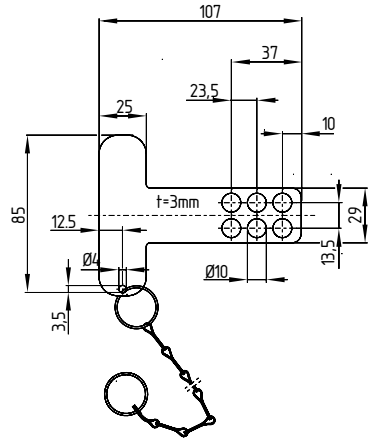

3.4 Procédure de montage

Etape 1

Pour libérer les trous de montage: dévisser le couvercle **C** de la chambre de raccordement et ouvrir le couvercle **A** du déverrouillage manuel
A observer:
- Actionner le déverrouillage manuel (sous le clapet) au moyen de la clé triangulaire (comprise dans la livraison)

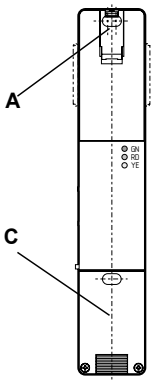

Etape 2

Monter le boîtier du dispositif de sécurité AZ/AZM 200 ou AZZM201 de manière affleurée sur le poteau
A observer:
- Vis DIN 912-M6
- Couple de serrage maximal
  du dispositif de commutation de sécurité = 8 Nm,
  des vis du couvercle = 0,7…1 Nm (Torx T10)
- Epaisseur de la paroi de l'appareil 19 mm
- Rondelles DIN 125-6,4 (comprises dans la livraison)
- Pour les applications à vibrations élevées, veiller à un serrage correct des vis

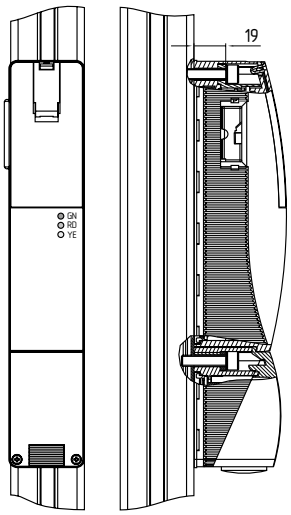

Etape 3

• Dévisser le couvercle de l'actionneur

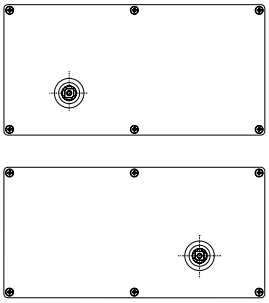

Etape 4

Insérer les coulisseaux conformément au dessin
(inclus dans la livraison de l'unité AZ/AZM))
A observer:
• Observer l'orientation (encoche) des coulisseaux

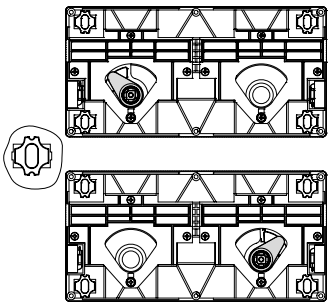

Etape 5

• Installer l'actionneur sur le poteau au moyen de l'entretoise **F** (7,5 mm)
A observer:
• Actionneur complètement rétractée
• Distance entre l'interverrouillage de sécurité et l'actionneur 7,5 +0,5/-2,5 mm
• Fixer le boîtier de l'actionneur avec 4 vis (DIN 912-M6) sur une surface plane
• Couple de serrage MA = 8 Nm
• Epaisseur de la paroi de l'appareil 8 mm (voir étape 11)
• Rondelles DIN 125-6,4 (comprises dans la livraison)
• Pour les applications à vibrations élevées, veiller à un serrage correct des vis

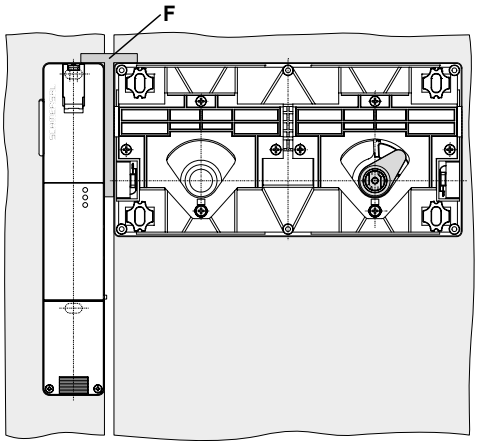

Etape 6

• Monter le couvercle sur l'actionneur
A observer:
• Actionneur complètement rétractée

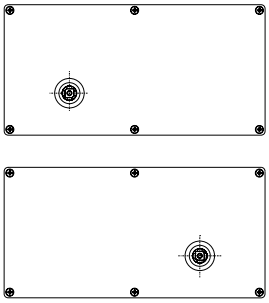

Etape 7

• Monter la poignée de porte
A observer:
• Monter la poignée P1 en position horizontale
• **D** = pour des portes avec charnière à gauche
• **E** = pour des portes avec charnière à droite
• Vis à six pans creux de taille 3 avec sécurisation de vis (incluse dans la livraison)
• En cas de montage sans déverrouillage de secours, passer à l'étape 16

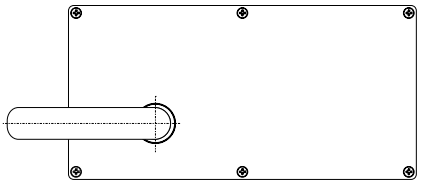

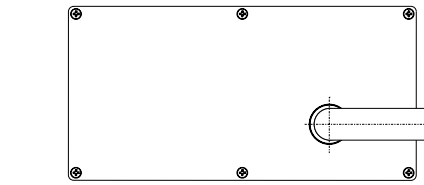

Etape 8

Losrque le déverrouillage de secours est utilisé, couper la tige carrée H à la bonne longueur. Ebarber le côté scié.
A observer:
• Epaisseur maxi de la feuille de porte S = 170 mm
• Longueur du tube carré scié **H**
P1: L = S + 22-2 mm
P20: L = S + 28 mm
P25: L = S + 24 mm
• Trou fileté pour tige carrée **H** Ø 16 mm

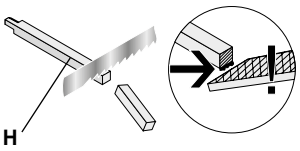

• En cas de montage avec
déverrouillage de secours P20 continuer à partir de l'étape 14
déverrouillage de secours P25 continuer à partir de l'étape 16
tringles de verrouillage P30 ou P31 continuer à partir de l'étape 16

Etape 9 - Montage du déverrouillage de secours P1

• Dévisser le couvercle du déverrouillage de secours P1

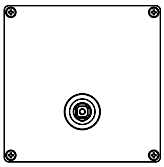

Etape 10 - Montage du déverrouillage de secours P1

Insérer les coulisseaux au déverrouillage de secours conformément au dessin (inclus dans la livraison)
A observer:
• Observer l'orientation (encoche) des coulisseaux

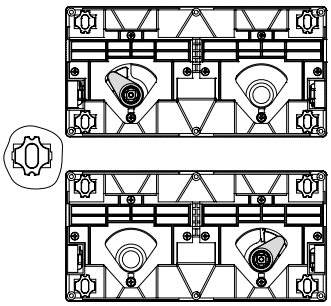

Etape 11 - Montage du déverrouillage de secours P1

• Installer la plaque de base du déverrouillage de secours P1 au protecteur
A observer:
• Pêne complètement inséré dans l'actionneur **J**
• Installer le déverrouillage de secours **K** en parallèle à l'actionneur **J**
• Vis DIN 912-M6
• Couple de serrage MA = 8 Nm
• Epaisseur de la paroi de l'appareil 8 mm
• Rondelles Ø 6,4 DIN 125 (comprises dans la livraison)
• Pour les applications à vibrations élevées, veiller à un serrage correct des vis

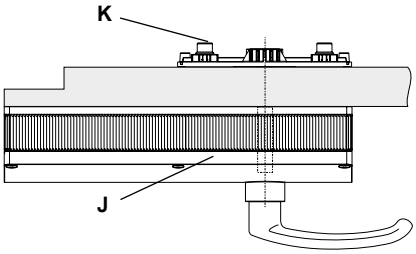

Etape 12 - Montage du déverrouillage de secours P1

• Insérer la tige carrée **H** à l'arrière de l'actionneur
A observer:
• Insérer le côté chanfreiné de la tige carrée dans le déverrouillage de secours ou insérer le côté scié de la tige carrée dans l'actionneur. Position du côté chanfreiné comme représentée, quand l'actionneur est actionné.

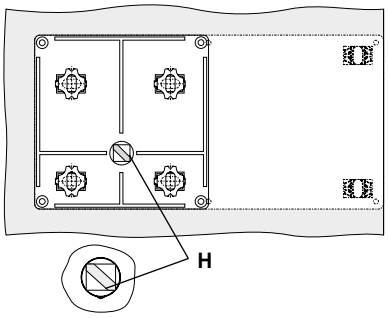

Etape 13 - Montage du déverrouillage de secours P1

• Monter le couvercle et la poignée sur le déverrouillage de secours
A observer:
• Position de l'axe d'entraînement **I** comme représentée, quand l'actionneur est actionné
• Test fonctionnel du déverrouillage de secours: l'ouverture du protecteur doit être possible à partir de la zone dangereuse; il doit être impossible de verrouiller le protecteur par l'intérieur. La poignée du déverrouillage de secours doit être en position verticale en état fermé.
• Après le montage, continuer à partir de l'étape 17

pour porte avec charnière à gauche

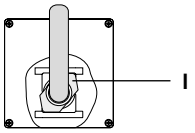

pour porte avec charnière à droite

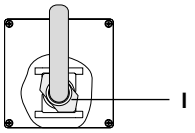

Etape 14 - Montage du déverrouillage de secours P20

Insérer les coulisseaux au déverrouillage de secours conformément au dessin (inclus dans la livraison)
A observer:
• Observer l'orientation (encoche) des coulisseaux

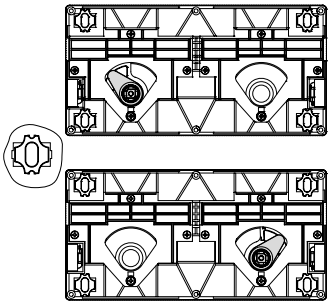

Etape 15 - Montage du déverrouillage de secours P20

Installer le déverrouillage de secours P20 au protecteur.
A observer:
• Insérer la tige carrée dans l'actionneur, observer la position du côté chanfreiné (cf. étape 12)
• Observer la position du trou oblong
Pêne complètement inséré dans l'actionneur **J**
• Déverrouillage de secours P20 en parallèle de l'actionneur **J**
• Vis DIN 912-M6
• Couple de serrage MA = 8 Nm
• Epaisseur de la paroi de l'appareil 8 mm
• Rondelles Ø 6,4 DIN 125 (comprises dans la livraison)
• Pour les applications à vibrations élevées, veiller à un serrage correct des vis
• Après le montage du déverrouillage de secours P20, continuer à partir de l'étape 17

pour porte avec charnière à gauche

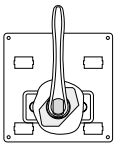

pour porte avec charnière à droite

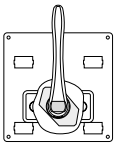

Etape 16 - Montage du déverrouillage de secours P25

Installer le déverrouillage de secours P25 au protecteur.
A observer:
• Insérer la tige carrée dans l'actionneur, observer la position du côté chanfreiné (cf. étape 12)
• Observer la position du trou oblong
Pêne complètement inséré dans l'actionneur J
• Déverrouillage de secours P25 en parallèle de l'actionneur **J**
• Vis DIN 912-M6
• Couple de serrage MA = 8 Nm
• Epaisseur de la paroi de l'appareil 8 mm
• Pour les applications à vibrations élevées, veiller à un serrage correct des vis

pour porte avec charnière à gauche

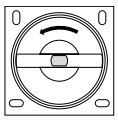

pour porte avec charnière à droite

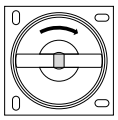

Etape 17

Encliqueter le clapet anti-poussière sur le côté non utilisé.
A observer:
D = pour charnière de porte à gauche
E = pour charnière de porte à droite

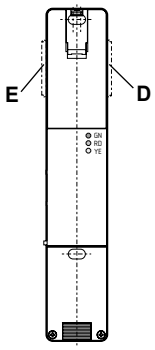

Etape 18

Après la mise en service, le déverrouillage manuel doit être obturé au moyen du scellé compris dans la livraison.
• Sceller le clapet pour le déverrouillage manuel **A**

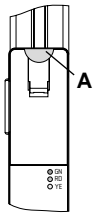

4. Annexe

4.1 Check-list pour la mise en service

SCHMERSAL

Check-list
Mise en service et maintenance

Vérification de l'actionneur de sécurité avec poignée AZ/AZM 200 ou AZ/AZM201
Dans le cadre de la mise en service et des entretiens réguliers de la machine, les points suivants de l'actionneur de sécurité avec poignée, composée de l'AZ/AZM 200 ou AZ/ou AZM201, de l'actionneur et du déverrouillage de secours, doivent être vérifiés par un spécialiste:

1. Fixation:
Toutes les vis de fixation sont présentes et serrées avec les couples de serrage spécifiés ☐

2. Distance:
Respect de la distance de 7,5 +0,5/-2,5 mm entre l'AZ/AZM 200 ou AZ/AZM201 et l'actionneur ☐

3. Poignée du déverrouillage de secours:
Après le verrouillage, la fermeture correcte du protecteur doit être contrôlée.
A l'intérieur de la zone dangereuse, il faut pouvoir ouvrir le protecteur et il ne doit pas être possible de verrouiller le protecteur par l'intérieur. La poignée du déverrouillage de secours doit être en position verticale en condition fermée. ☐

4. Autocollant de la poignée du déverrouillage de secours (inclus dans la livraison):
L'autocollant est fixé de manière bien visible. ☐

5. Bouchon anti-poussière:
Vérifier la fixation correcte ☐

6. Contrôle fonctionnel:
Le signal d'autorisation est uniquement donné au circuit de sécurité, tant que le pêne est inséré dans l'interverrouillage de sécurité et est verrouillé. ☐

LED	**Etat**
vert	Tension d'alimentation
jaune	Pêne inséré
clignotante	(et verrouillé en cas de l' AZM 200 ou AZM201)
jaune	Pêne inséré et non verrouillé
rouge	(uniquement pour AZM 200 ou AZM201)
	Défauts

7. Couvercle du déverrouillage manuel:
Le couvercle ou le trou d'accès est scellé (uniquement pour l'AZM 200 ou AZM201) ☐

Date / signature

K. A. Schmersal GmbH & Co. KG
Möddinghofe 30, D - 42279 Wuppertal
Postfach 24 02 63, D - 42232 Wuppertal

Téléphone +49 - (0)2 02 - 64 74 - 0
Telefax +49 - (0)2 02 - 64 74 - 1 00
E-Mail: info@schmersal.com
Internet: www.schmersal.com