SCHMERSAL

IT Manuale d'istruzioni . . . . . Pagine da 1 a 8
Originale

Sommario

1 Informazioni sul presente documento
1.1 Funzione 1
1.2 A chi è rivolto: personale specializzato autorizzato 1
1.3 Simbologia utilizzata 1
1.4 Note generali di sicurezza 1
1.5 Avvertenza in caso di uso non corretto 1
1.6 Liberatoria 1

2 Descrizione del prodotto
2.1 Codice prodotto 2
2.2 Versioni speciali 2
2.3 Destinazione d'uso. 2

3 Montaggio
3.1 Istruzioni di montaggio 2
3.2 Rappresentazione delle varianti di montaggio 2
3.3 Dimensioni 3
3.4 Sequenza della procedura 4

4 Appendice
4.1 Lista di controllo per la messa in servizio 8

1. Informazioni sul presente documento

1.1 Funzione

Il presente manuale d'istruzioni fornisce le informazioni richieste per il montaggio, la messa in servizio, il funzionamento sicuro e lo smontaggio del dispositivo. Si raccomanda di conservare le presenti istruzioni perchè restino perfettamente leggibili e in un luogo facilmente accessibile.

1.2 A chi è rivolto: personale specializzato autorizzato

Le operazioni descritte nel presente manuale d'istruzioni dovranno essere eseguite solo da personale specializzato, qualificato e autorizzato dal gestore dell'impianto.

Installare e utilizzare il dispositivo solo dopo avere letto e compreso il presente manuale d'istruzioni ed essendo a conoscenza delle disposizioni vigenti in materia di sicurezza sul lavoro e prevenzione degli infortuni.

La selezione e l'installazione dei dispositivi, così come i relativi collegamenti di controllo, richiedono una conoscenza approfondita delle normative di settore e dei requisiti di legge da parte del costruttore di macchine.

1.3 Simbologia utilizzata

Informazione, Suggerimento, Nota:
Questo simbolo segnala utili informazioni aggiuntive.

Attenzione: La mancata osservanza di questa nota di avvertimento può causare guasti o malfunzionamenti.
Avvertenza: La mancata osservanza di questa nota di avvertimento può causare danni personali e/o danni materiali alla macchina.

1.4 Note generali di sicurezza

Osservare le note di sicurezza riportate nel manuale d'istruzioni, nonché le disposizioni nazionali relative ad installazione, sicurezza e prevenzione degli infortuni.

Per ulteriori informazioni tecniche si rimanda ai cataloghi Schmersal o al catalogo online disponibile in Internet all'indirizzo www.schmersal.net.

Il produttore non si assume alcuna responsabilità per quanto dichiarato. Si riserva il diritto di apportare modifiche tecniche migliorative.

Non sono noti altri rischi in caso di osservanza delle note sulla sicurezza e delle istruzioni di montaggio, messa in servizio, funzionamento e manutenzione.

1.5 Avvertenza in caso di uso non corretto

L'eventuale utilizzo non corretto o non conforme o interventi non autorizzati possono causare pericoli per le persone o danni a componenti della macchina o dell'impianto in seguito all'impiego del dispositivo. Osservare le prescrizioni al riguardo della normativa ISO 14119.

1.6 Liberatoria

Il produttore non si assume alcuna responsabilità per danni e malfunzionamenti operativi dovuti ad errori di montaggio o alla mancata osservanza del presente manuale d'istruzioni. È esclusa inoltre ogni ulteriore responsabilità del produttore per danni risultanti dall'utilizzo di parti di ricambio o accessori non autorizzati dal produttore.

Per motivi di sicurezza non è permesso effettuare riparazioni, conversioni e modifiche arbitrarie e il produttore non si assume alcuna responsabilità per eventuali danni risultanti da tali operazioni.

x.000 / 11.2017 / v.A. - 103016909-IT / A / 2017-11-10 / AE-Nr. 8341

2. Descrizione del prodotto

2.1 Codice prodotto

Il presente manuale d'istruzioni è valido per le seguenti tipologie:

AZ/AZM 200-B40-①TA②③
AZ/AZM 201-B40-①TA②③

N.	Opzione	Descrizione
①	L	Cerniera porta a sinistra
	R	Cerniera porta a destra
②	G1	Con maniglia porta
	G2	Con pulsante girevole
③	P1	Con Sblocco di fuga
	P20	Con sblocco di fuga in metallo
	P25	Con sblocco di fuga con maniglia ad incasso

L'unità azionatore AZ/AZM 200-B40... è prevista esclusivamente per la combinazione con il dispositivo di base delle serie AZ/AZM 200.
L'unità azionatore AZ/AZM 201-B40... è prevista esclusivamente per la combinazione con il dispositivo di base delle serie AZ/AZM 201.

La funzione di sicurezza dell'intero sistema e conseguentemente la conformità alla Direttiva Macchine sono garantite solo in caso di esecuzione a norma delle modifiche e regolazioni descritte nel presente manuale.

2.2 Versioni speciali

Per le versioni speciali con codice diverso da quanto elencato alla sezione 2.1, le indicazioni riportate in precedenza e nel seguito si applicano solo nella misura in cui tali versioni sono conformi all'esecuzione di serie.

2.3 Destinazione d'uso

L'unità azionatore in combinazione con l'elettroserratura o l'interruttore di sicurezza è idonea per dispositivi di protezione girevoli e scorrevoli, in particolare per porte a battente con cerniera sovrapposta.
Il dispositivo di protezione può essere aperto e chiuso dall'esterno tramite un movimento di rotazione della maniglia della porta.

L'azionatore viene riposizionato nell'unità azionatore tramite una molla. L'unità azionatore con sblocco di fuga serve per l'apertura del dispositivo di protezione dal lato del pericolo. Mediante azionamento dello sblocco di fuga è possibile aprire il dispositivo di protezione all'interno dell'area di pericolo senza sbloccaggio aggiuntivo dell'elettroserratura di sicurezza. Non è possibile sbloccare il dispositivo di protezione dall'interno.

Gioco unità azionatore
X = ± 1,5 mm
Y = ± 5,0 mm
Z = ± 1,0 mm

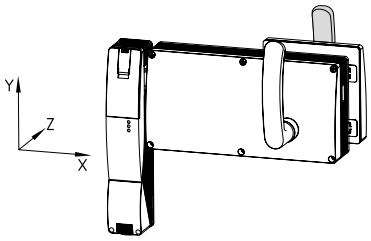

3. Montaggio

3.1 Istruzioni di montaggio

Il montaggio deve essere eseguito solo da personale specializzato autorizzato.

Configurazioni di montaggio consentite
L'unità azionatore AZ/AZM 200-B40 o AZ/AZM 201-B40 deve essere montata su una superficie piana con l'ausilio di 4 viti.

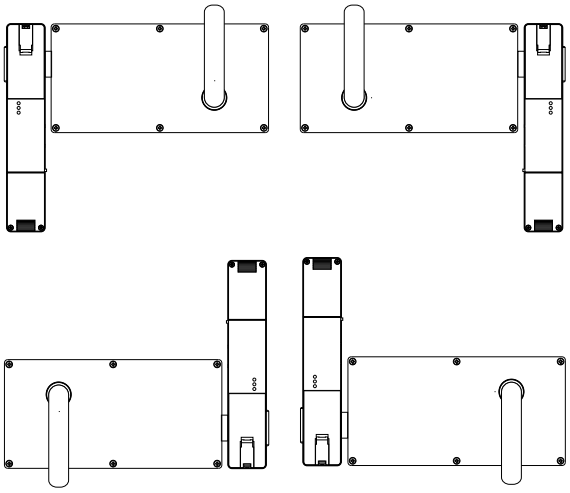

Configurazioni di montaggio non consentite

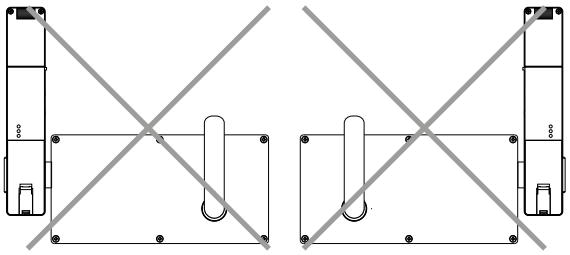

3.2 Rappresentazione delle varianti di montaggio

Con sblocco di fuga	Cerniera porta a destra	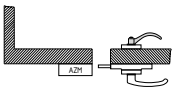
	Cerniera porta a sinistra	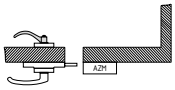
Senza sblocco di fuga	Cerniera porta a destra	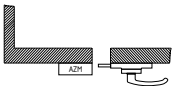
	Cerniera porta a sinistra	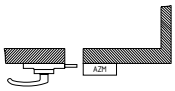

Il raggio minimo della porta è pari a 400 mm.
Utilizzi ipotizzati:
- Profilo 40 mm
- Distanza 7,5 mm tra elettroserratura di sicurezza e unità azionatore
- Utilizzo di cerniera standard per profili da 40 mm

3.3 Dimensioni

Tutte le dimensioni sono in millimetri (mm).

AZ/AZM 200 o AZ/AZM 201 con unità azionatore G1 e sblocco di fuga P1

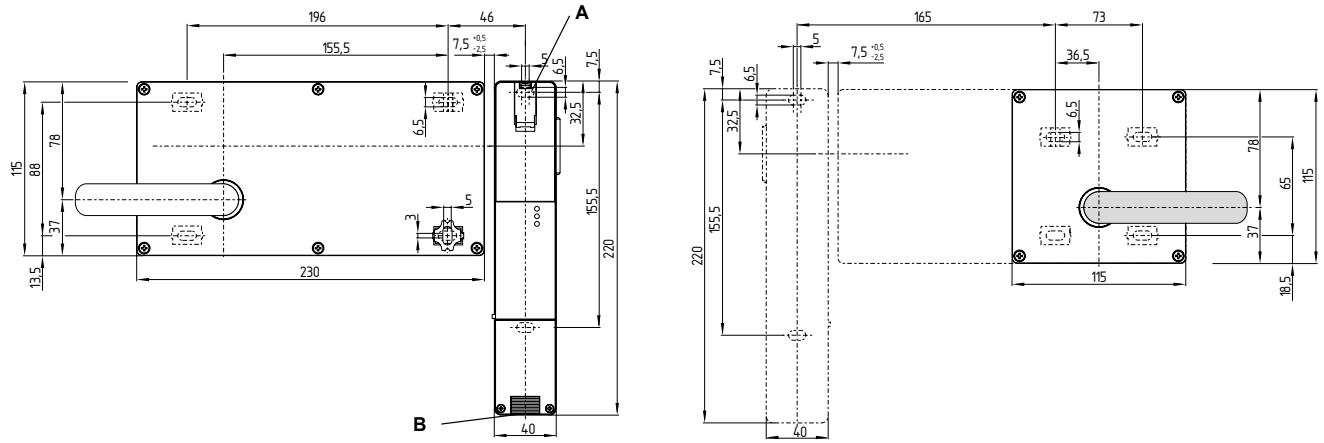

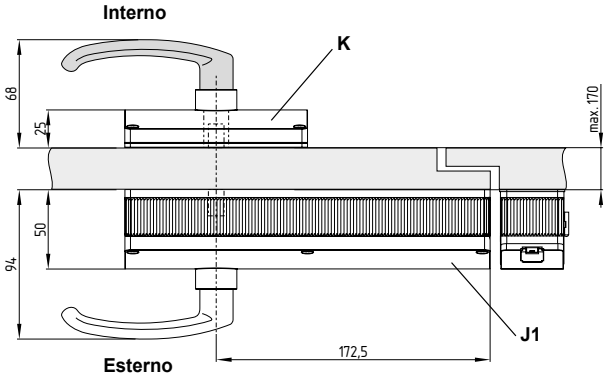

AZ/AZM 200 o AZ/AZM 201 con unità azionatore G2 e sblocco di fuga P1

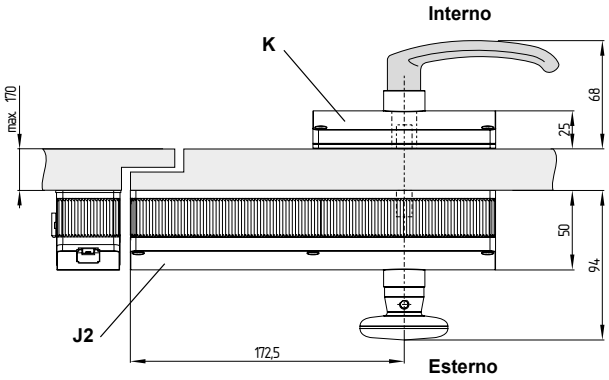

Legenda

A = Sblocco ausiliario (manuale)
B = Passacavo M20 x 1,5
J1 = Unità azionatore con maniglia porta G1
J2 = Unità azionatore con maniglia porta G2
K = Sblocco di fuga P1

Al posto dello sblocco di fuga P1, si possono utilizzare i seguenti sistemi di sblocco di fuga opzionali.

Sblocco di fuga (metallo) P20

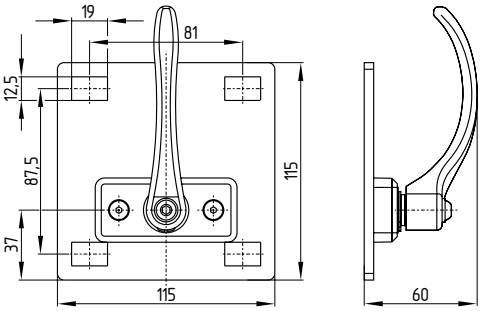

Sblocco di fuga con maniglia ad incasso P25

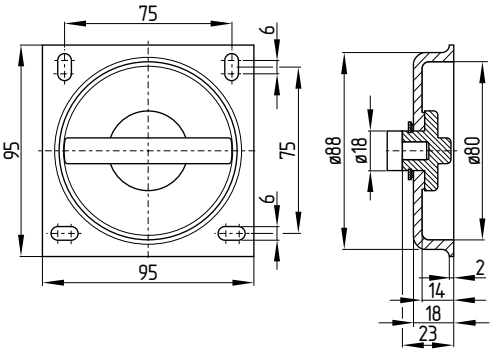

Accessori
Come accessorio opzionale sono disponibili le pinze di bloccaggio SZ 200 e SZ 200-1.

Pinza di bloccaggio SZ 200

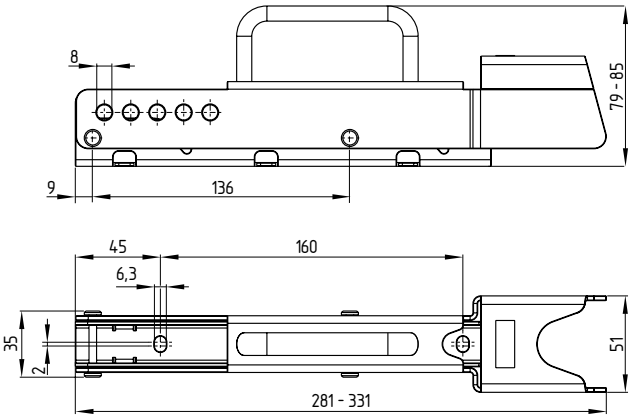

Pinza di bloccaggio SZ 200-1

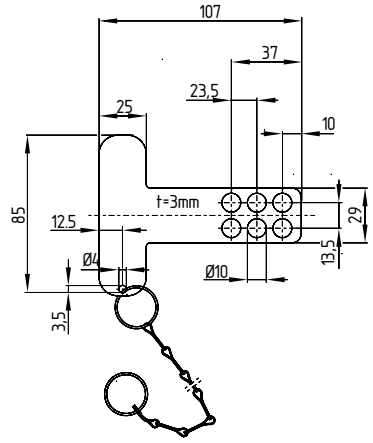

3.4 Sequenza della procedura

Passo 1

Per accedere ai fori di fissaggio, svitare il coperchio **C** per il vano di collegamento ed aprire lo sportello **A** dello sblocco manuale
Osservare quanto segue:
- Azionamento dello sblocco manuale (sotto lo sportello) con chiave triangolare (in dotazione)

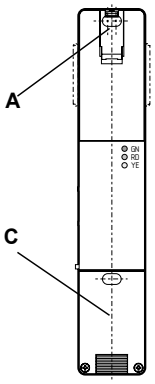

Passo 2

Montare la custodia del dispositivo di sicurezza AZ/AZM 200 o AZ/AZM 201 a filo con il montante della porta.
Osservare quanto segue:
- Viti DIN 912-M6
- Coppia di serraggio max. per dispositivo di sicurezza = 8 Nm, vite coperchio = 0,7…1 Nm (Torx T10)
- Spessore parete dispositivo 19 mm
- Rosette DIN 125-6,4 (in dotazione)
- In applicazioni con forti vibrazioni, utilizzare un fissaggio idoneo per le viti

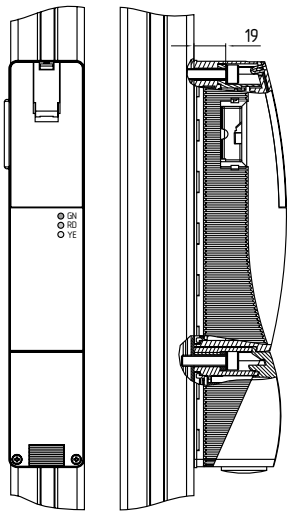

Passo 3

• Svitare il coperchio dall'unità azionatore

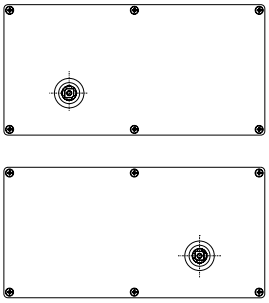

Passo 4

Inserire i pattini scorrevoli (in dotazione con l'unità azionatore AZ/AZM) come mostrato.
Osservare quanto segue:
• Prestare attenzione all'allineamento (intaglio) dei pattini

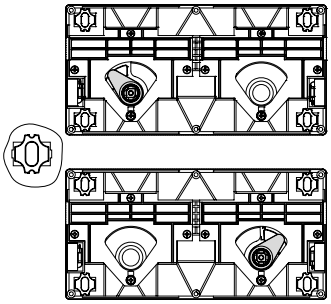

Passo 5

• Montare l'unità azionatore con l'ausilio del distanziatore **F** (7,5 mm) al montante della porta
Osservare quanto segue:
• Completa retrazione dell'unità azionatore
• Distanza tra elettroserratura di sicurezza e unità azionatore = 7,5 +0,5/-2,5 mm
• Fissare la custodia dell'azionatore su una superficie piana mediante l'ausilio di 4 viti (DIN 912-M6)
• Coppia di serraggio MA = 8 Nm
• Spessore parete dispositivo 8 mm (vedere passo 11)
• Rosette DIN 125-6,4 (in dotazione)
• In applicazioni con forti vibrazioni, utilizzare un fissaggio idoneo per le viti

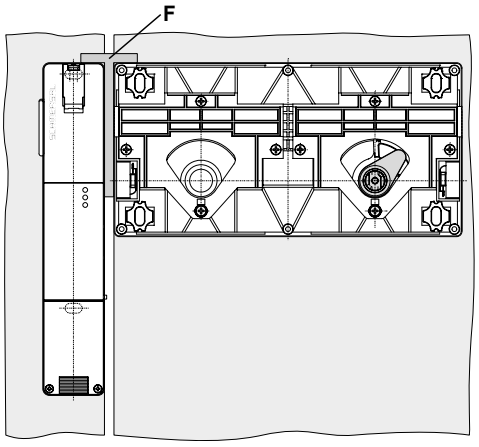

Passo 6

• Montare il coperchio sull'unità azionatore
Osservare quanto segue:
• Completa retrazione dell'unità azionatore

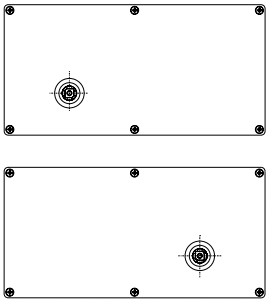

Passo 7

• Montare la maniglia della porta
Osservare quanto segue:
• Montare la maniglia P1 in orizzontale
• **D** = per cerniera porta a sinistra
• **E** = per cerniera porta a destra
• Vite ad esagono incassato SW 3 con blocco vite (in dotazione)
• In caso di montaggio senza sblocco di fuga, continuare dal passo 16

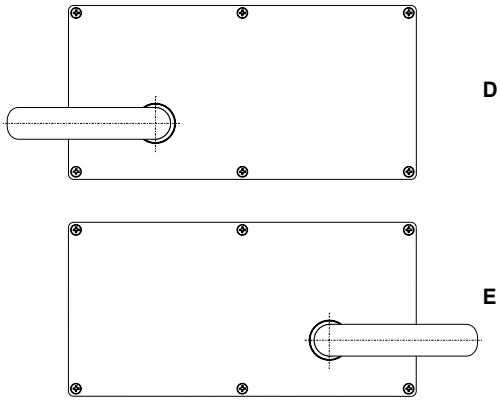

Passo 8

Se è presente uno sblocco di fuga, segare la barra quadrata **H** a lunghezza. Smerigliare gli spigoli segati.
Osservare quanto segue:
• Resistenza porta max. S = 170 mm
• Lunghezza della barra quadrata segata **H**
P1: L = S + 22-2 mm
P20: L = S + 28 mm
P25: L = S + 24 mm
• Foro passante per asta quadra **H** Ø 16 mm

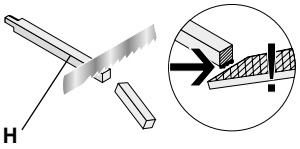

• In caso di montaggio con
sblocco di fuga P20, continuare dal passo 14
sblocco di fuga P25, continuare dal passo 16

Passo 9 - montaggio sblocco di fuga P1

• Svitare il coperchio dello sblocco di fuga P1

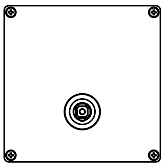

Passo 10 - montaggio sblocco di fuga P1

Inserire i pattini scorrevoli (in dotazione) come mostrato.
Osservare quanto segue:
• Prestare attenzione all'allineamento (intaglio) dei pattini

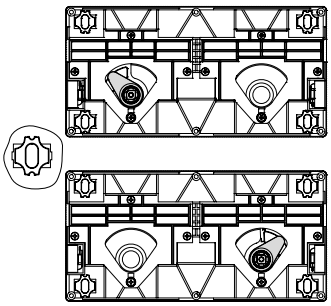

Passo 11 - montaggio sblocco di fuga P1

• Montare la piastra di base dello sblocco di fuga P1 sulla porta
Osservare quanto segue:
• Inserire completamente l'attuatore nella rispettiva unità **J**.
• Allineare lo sblocco di fuga **K** parallelamente all'unità azionatore **J**
• Viti DIN 912-M6
• Coppia di serraggio MA = 8 Nm
• Spessore parete dispositivo 8 mm
• Rosette Ø 6,4 DIN 125 (in dotazione)
• In applicazioni con forti vibrazioni, utilizzare un fissaggio idoneo per le viti

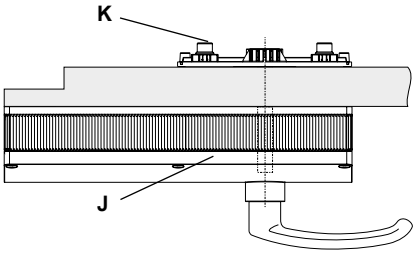

Passo 12 - montaggio sblocco di fuga P1

• Installare l'asta quadra **H** sul retro dell'unità azionatore
Osservare quanto segue:
• Inserire la parte smussata dell'asta quadra nello sblocco di fuga o l'estremità segata dell'asta quadra nell'unità azionatore. Posizione della parte smussata come in figura, quando l'unità azionatore è azionata.

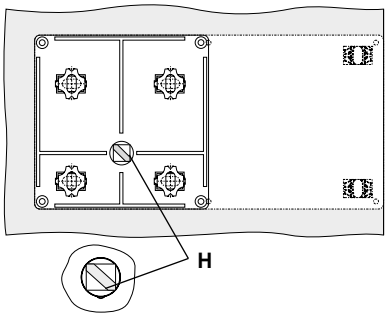

Passo 13 - montaggio sblocco di fuga P1

• Montare il coperchio e la maniglia sullo sblocco di fuga
Osservare quanto segue:
• Posizione dell'asse di azionamento **I** come in figura, quando l'unità azionatore è azionata
• Verifica del funzionamento della maniglia dello sblocco di fuga: all'interno dell'area di pericolo deve essere possibile aprire il dispositivo di protezione, mentre non deve essere possibile bloccare il dispositivo di protezione dall'interno. In posizione chiusa, la maniglia dello sblocco di fuga deve trovarsi in verticale.
• Dopo il montaggio, continuare dal passo 17

per cerniera porta a sinistra

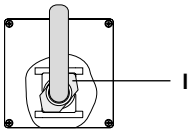

per cerniera porta a destra

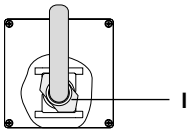

Passo 14 - montaggio sblocco di fuga P20

Inserire i pattini scorrevoli (in dotazione) come mostrato.
Osservare quanto segue:
• Prestare attenzione all'allineamento (intaglio) dei pattini

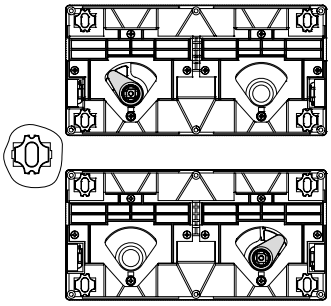

Passo 15 - montaggio sblocco di fuga P20

Montare lo sblocco di fuga P20 alla porta.
Osservare quanto segue:
• Installare l'asta quadra nell'unità azionatore, prestando attenzione alla posizione della parte smussata (cfr. passo 12)
• Osservare la posizione dell'asola di montaggio
• Inserire completamente l'attuatore nella rispettiva unità **J**.
• Sblocco di fuga P20 parallelo all'unità azionatore **J**
• Viti DIN 912-M6
• Coppia di serraggio MA = 8 Nm
• Spessore parete dispositivo 8 mm
• Rosette Ø 6,4 DIN 125 (in dotazione)
• In applicazioni con forti vibrazioni, utilizzare un fissaggio idoneo per le viti
• Dopo il montaggio dello sblocco di fuga P20, continuare dal passo 17

per cerniera porta a sinistra

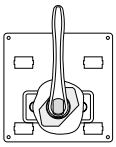

per cerniera porta a destra

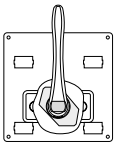

Passo 16 - montaggio sblocco di fuga P25

Montare lo sblocco di fuga P25 alla porta.
Osservare quanto segue:
• Installare l'asta quadra nell'unità azionatore, prestando attenzione alla posizione della parte smussata (cfr. passo 12)
• Osservare la posizione dell'asola di montaggio
• Inserire completamente l'attuatore nella rispettiva unità J.
• Sblocco di fuga P25 parallelo all'unità azionatore **J**
• Viti DIN 912-M6
• Coppia di serraggio MA = 8 Nm
• Spessore parete dispositivo 8 mm
• In applicazioni con forti vibrazioni, utilizzare un fissaggio idoneo per le viti

per cerniera porta a sinistra

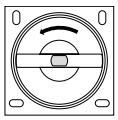

per cerniera porta a destra

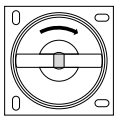

Passo 17

Applicare il coperchio antipolvere sul lato non utilizzato.
Osservare quanto segue:
• **D** = per cerniera porta a sinistra
• **E** = per cerniera porta a destra

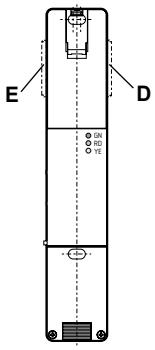

Passo 18

Dopo la messa in servizio, lo sblocco ausiliario deve essere sigillato con il materiale fornito in dotazione.
• Sigillare il coperchio per lo sblocco manuale **A**

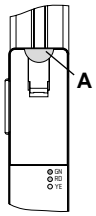

4. Appendice

4.1 Lista di controllo per la messa in servizio

SCHMERSAL

Lista di controllo
Messa in servizio e manutenzione

Verifica del sistema della maniglia di sicurezza AZ/AZM·200 o AZ/AZM 201
Nell'ambito della messa in servizio e degli interventi periodici di manutenzione della macchina è necessario che un tecnico esperto controlli il sistema della maniglia di sicurezza costituito dal dispositivo di sicurezza AZ/AZM 200 o AZ/AZM 201, dalla relativa unità azionatore e dallo sblocco di fuga, come segue:

1. Fissaggio:
Tutte le viti di fissaggio sono presenti ed avvitate ai valori di coppia di serraggio indicati. ☐

2. Distanza:
Mantenere una distanza di 7,5 +0,5/-2,5 mm tra dispositivo di sicurezza AZ/AZM 200 o AZ/AZM 201 e unità azionatore. ☐

3. Maniglia sblocco di fuga:
Dopo il blocco, verificare la corretta chiusura della porta.
All'interno dell'area di pericolo deve poter essere possibile aprire il dispositivo di protezione, mentre non deve essere possibile bloccare il dispositivo di protezione dall'interno. In posizione chiusa, la maniglia dello sblocco di fuga deve trovarsi in verticale. ☐

4. Etichetta adesiva maniglia di sblocco di fuga (in dotazione):
Applicare l'etichetta in posizione ben visibile. ☐

5. Coperchio anti-polvere:
Verificare la corretta applicazione del coperchio anti-polvere ☐

6. Controllo funzionale:
L'abilitazione sul circuito di sicurezza viene data solo quando l'azionatore è inserito nell'elettroserratura di sicurezza ed è bloccato. ☐

LED	**STATO**
verde	Tensione d'esercizio
giallo	Azionatore inserito (e bloccato con AZM·200 o AZM 201)
giallo lampeggiante	Azionatore inserito e non bloccato (solo con AZM·200 o AZM 201)
rosso	Errore

7. Coperchio dello sblocco ausiliario:
Il coperchio o il foro di accesso è sigillato (solo con AZM 200 o AZM 201). ☐

Data / Firma

K.A. Schmersal GmbH & Co. KG
Möddinghofe 30, D - 42279 Wuppertal
Postfach 24 02 63, D - 42232 Wuppertal

Telefono +49 - (0)2 02 - 64 74 - 0
Telefax +49 - (0)2 02 - 64 74 - 1 00
E-mail: info@schmersal.com
Internet: http://www.schmersal.com