SCHMERSAL

CN 操作说明书 1页
原件翻译件

安装
测量值均以mm为单位。

关键
1 六角螺栓M6
2 垫圈（包括在MZM 100-B1的供货中）
3 操动件 MZM 100-B1
4 六角螺栓M6
5 垫圈
6 安装角（包括在供货中）
7 六角螺栓M6 x 40，符合标准DIN 912
（包括在供货中）
8 垫圈（包括在MZM 100 / MZM 120供货中）
9 电磁安全锁 MZM 100 / MZM 120

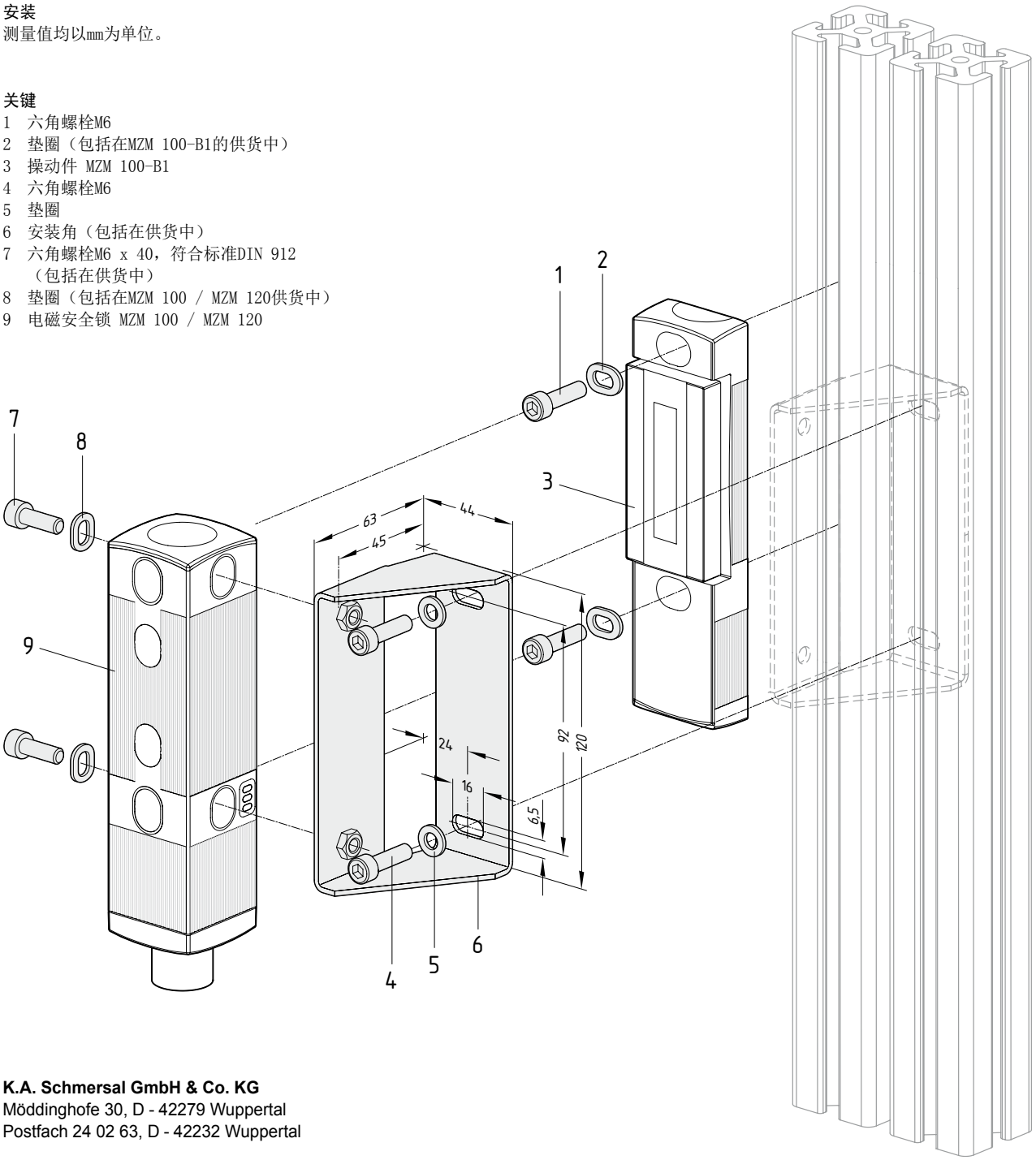

K.A. Schmersal GmbH & Co. KG
Möddinghofe 30, D - 42279 Wuppertal
Postfach 24 02 63, D - 42232 Wuppertal

Phone: +49 - (0)2 02 - 64 74 - 0
Telefax: +49 - (0)2 02 - 64 74 - 1 00
E-Mail: info@schmersal.com
Internet: http://www.schmersal.com

x.000 / 09.2015 / v.A. - 101188302-CN / B / 2015-09-14 / AE-Nr. 5175