SCHMERSAL

FR Mode d'emploi . . . . . page 1
Traduction du mode d'emploi original

Montage
Toutes les dimensions sont indiquées en mm.

Légende
1 Vis à six pans creux M6
2 Rondelle (compris dans la livraison MZM 100-B1)
3 Actionneur MZM 100-B1
4 Vis à six pans creux M6
5 Rondelle
6 Equerre (compris dans la livraison)
7 Vis à six pans creux M6 x 40 selon DIN 912 (compris dans la livraison)
8 Rondelle (compris dans la livraison MZM 100 / MZM 120)
9 Interverrouillage de sécurité MZM 100 / MZM 120

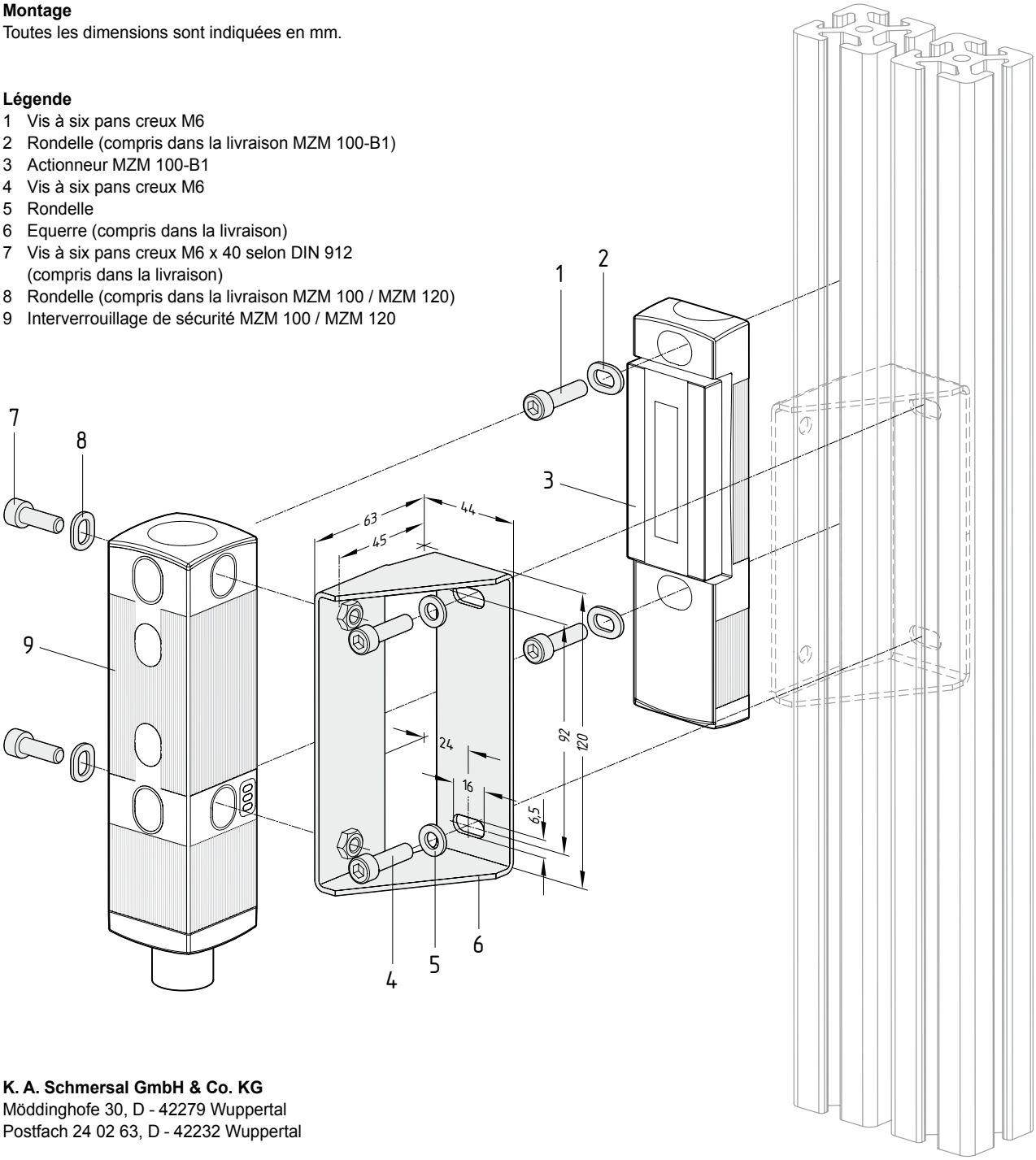

K. A. Schmersal GmbH & Co. KG
Möddinghofe 30, D - 42279 Wuppertal
Postfach 24 02 63, D - 42232 Wuppertal

Téléphone +49 - (0)2 02 - 64 74 - 0
Telefax +49 - (0)2 02 - 64 74 - 1 00
E-Mail: info@schmersal.com
Internet: http://www.schmersal.com

x.000 / 09.2015 / v.A. - 101188302-FR / B / 2015-09-14 / AE-Nr. 5175