SCHMERSAL

FR Mode d'emploi . . . . . page 1
Traduction du mode d'emploi original

Dimensions
Toutes les dimensions sont indiquées en mm.

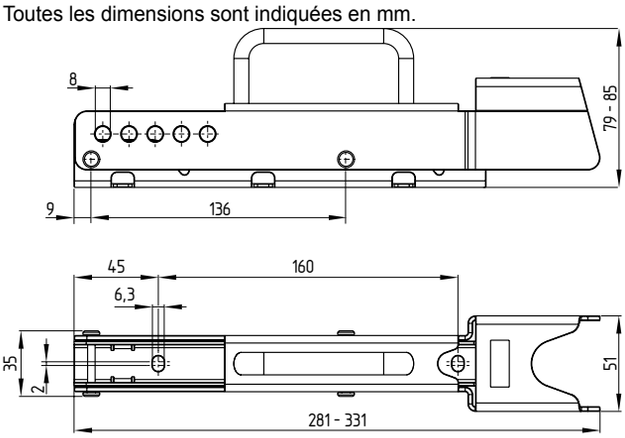

Distance de montage du SZ 200 par rapport à l'AZM 200

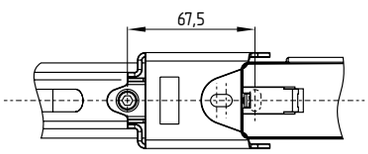

Jusqu'à 5 cadenas avec un diamètre de 6 mm peuvent être attachés. Les cadenas ne sont pas inclus dans la livraison.

Application

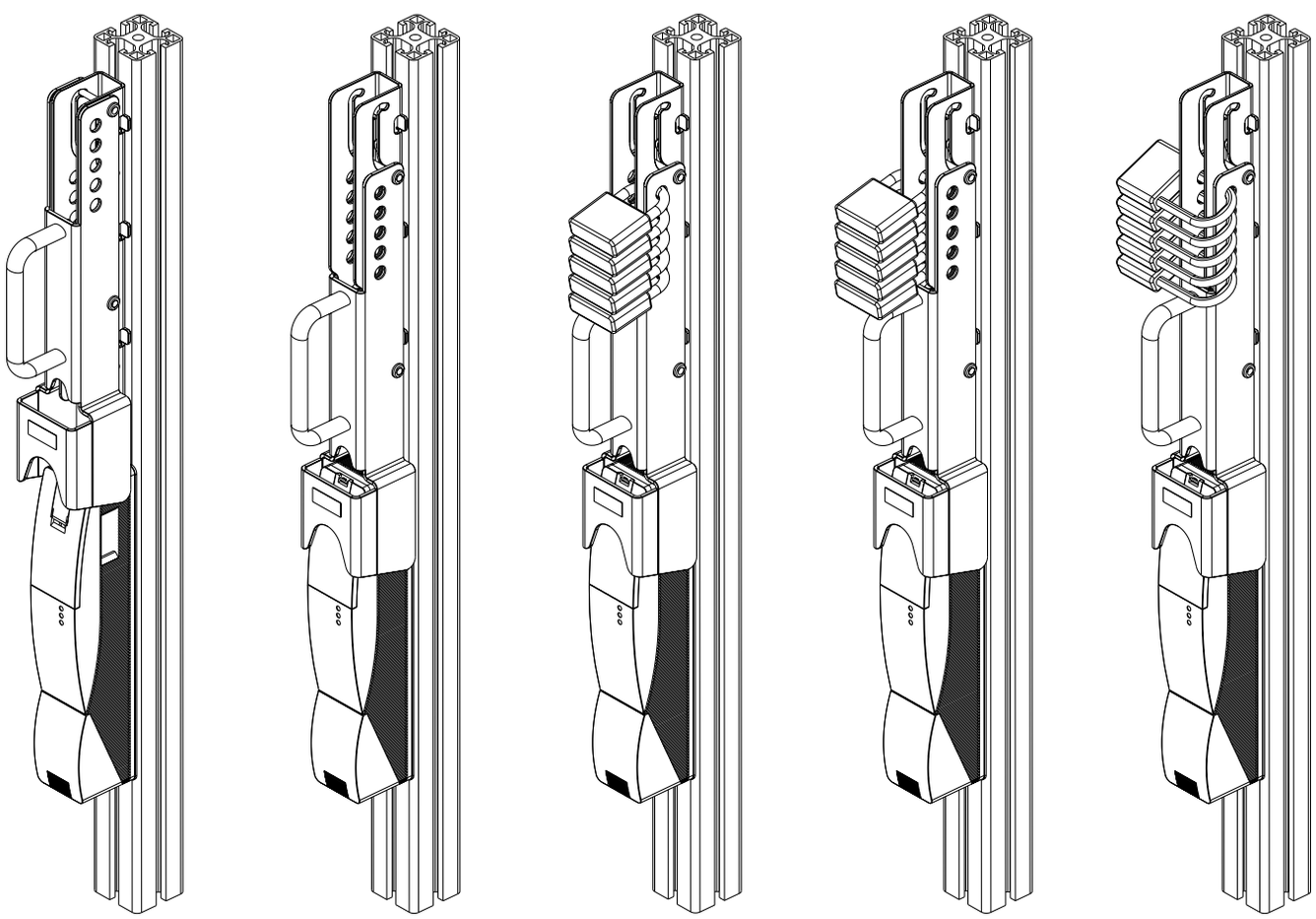

K. A. Schmersal GmbH & Co. KG
Möddinghofe 30, D - 42279 Wuppertal
Postfach 24 02 63, D - 42232 Wuppertal

Téléphone +49 - (0)2 02 - 64 74 - 0
Telefax +49 - (0)2 02 - 64 74 - 1 00
E-Mail: info@schmersal.com
Internet: http://www.schmersal.com

x.000 / 09.2015 / v.A. - 101182984-FR / D / 2015-09-14 / AE-Nr. 5175