SCHMERSAL

IT Manuale d'istruzioni . . . . . Pagina 1
Traduzione del manuale d'istruzioni originale

Dimensioni
Tutte le dimensioni sono in millimetri (mm).

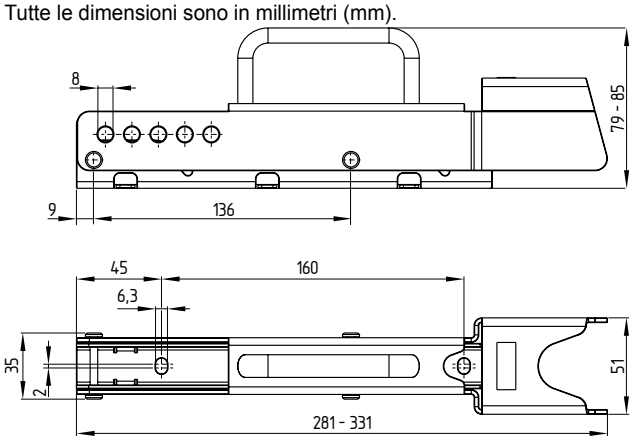

Distanza di montaggio fra SZ 200 e AZM 200

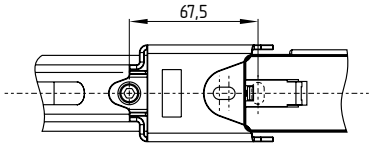

Possono essere applicati un massimo di 5 lucchetti
con un diametro dell'archetto di 6 mm.
Le serrature non sono incluse nella fornitura.

Utilizzo

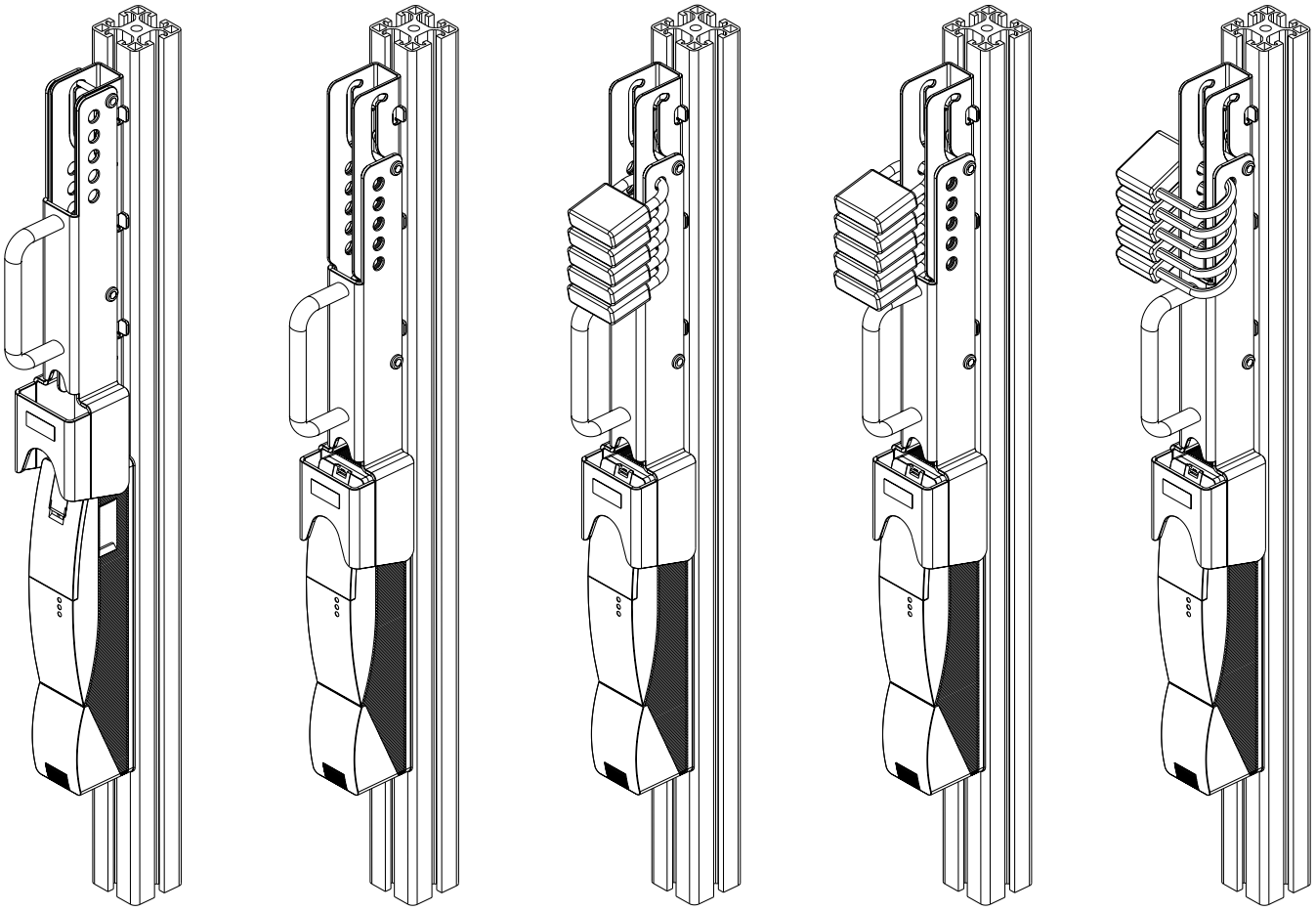

K.A. Schmersal GmbH & Co. KG
Möddinghofe 30, D - 42279 Wuppertal
Postfach 24 02 63, D - 42232 Wuppertal

Telefono +49 - (0)2 02 - 64 74 - 0
Telefax +49 - (0)2 02 - 64 74 - 1 00
E-mail: info@schmersal.com
Internet: http://www.schmersal.com

x.000 / 09.2015 / v.A. - 101182984-IT / D / 2015-09-14 / AE-Nr. 5175