SCHMERSAL

PT Manual de instruções . . . . . .página 1
Tradução do manual de instruções original

Dimensões
Todas as medidas em mm.

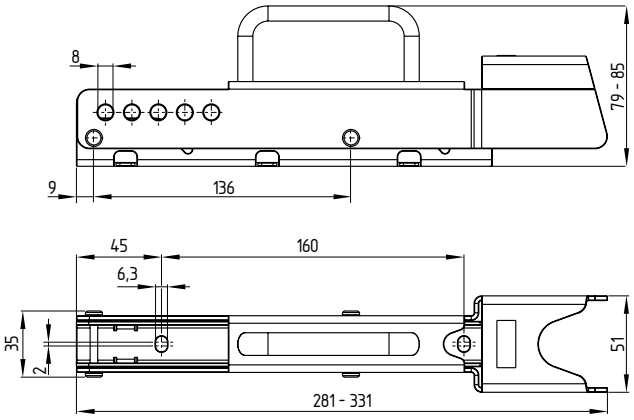

Distância de montagem SZ 200 para AZM 200

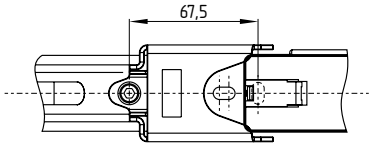

Podem ser engatados 1 até 5 cadeados com um diâmetro máximo do aro de 6 mm.
Os cadeados não estão incluídos no escopo do fornecimento.

Aplicação

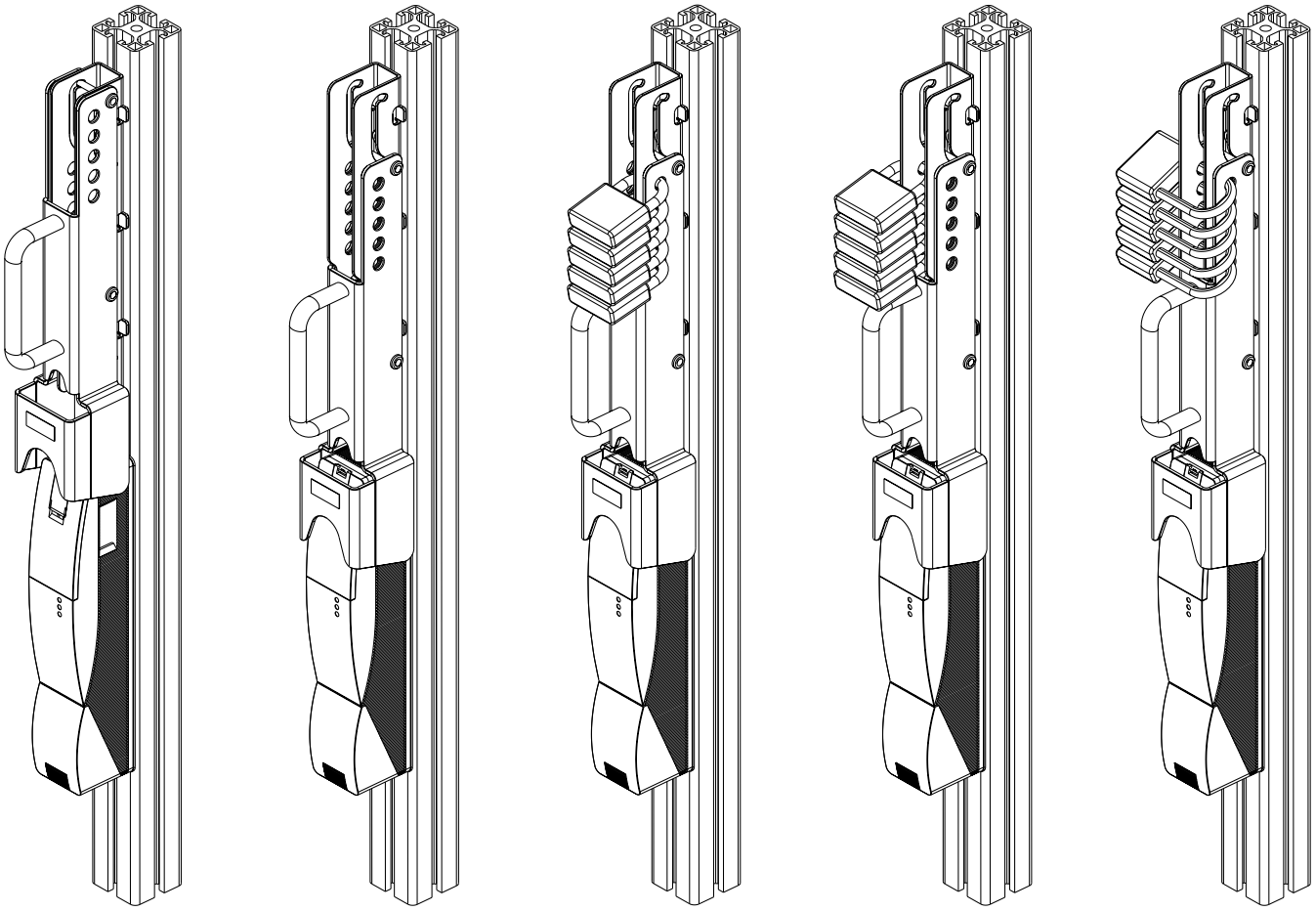

K. A. Schmersal GmbH & Co. KG
Möddinghofe 30, D - 42279 Wuppertal
Postfach 24 02 63, D - 42232 Wuppertal

Telefone +49 - (0)2 02 - 64 74 - 0
Telefax +49 - (0)2 02 - 64 74 - 1 00
E-Mail: info@schmersal.com
Internet: http://www.schmersal.com

x.000 / 09.2015 / v.A. - 101182984-PT / D / 2015-09-14 / AE-Nr. 5175