SCHMERSAL

IT Manuale d'istruzioni . . . . . Pagina 1
Traduzione del manuale d'istruzioni originale

MS AZM 161 R/P
Montaggio ad angolo retto sulla porta di protezione

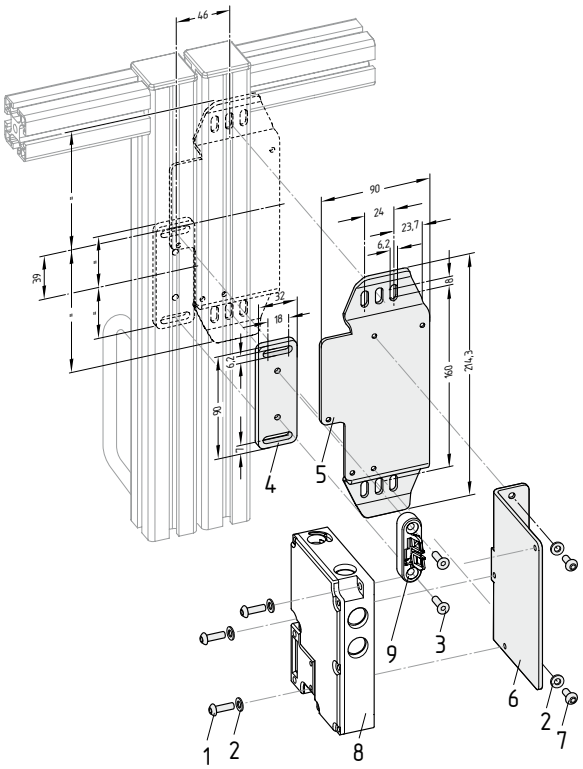

MS AZM 161 P
Montaggio parallelo alla porta di protezione

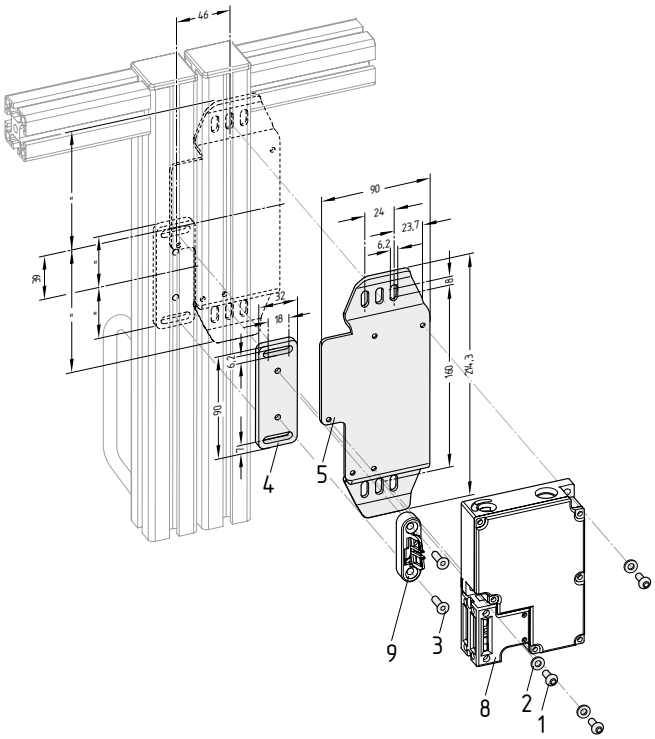

Legenda
1 Vite a testa bombata M5 x 16 secondo ISO 7380
2 Rosetta secondo DIN 125-5,3
3 Vite a testa svasata M5 x 16 secondo DIN 7991
4 Piastra di fissaggio AZ 16/AZM 161
5 Profilato a U AZM 161
6 Squadretta di fissaggio AZM 161
7 Vite a testa bombata M5 x 10 secondo ISO 7380

Non incluso nell'ambito della fornitura
8 Elettroserratura di sicurezza AZM 161
9 Azionatore AZM 161-B6

⚠ I kit di montaggio vanno utilizzati solo in abbinamento all'azionatore AZM 161-B6.

K.A. Schmersal GmbH & Co. KG
Möddinghofe 30, D - 42279 Wuppertal
Postfach 24 02 63, D - 42232 Wuppertal

Telefono +49 - (0)2 02 - 64 74 - 0
Telefax +49 - (0)2 02 - 64 74 - 1 00
E-mail: info@schmersal.com
Internet: http://www.schmersal.com

x.000 / 09.2015 / v.A. - 101149335-IT / C / 2015-09-14 / AE-Nr. 5175