SCHMERSAL

PT Manual de instruções . . . . . .página 1
Tradução do manual de instruções original

MS AZM 161 R/P
Montagem a 90º da porta

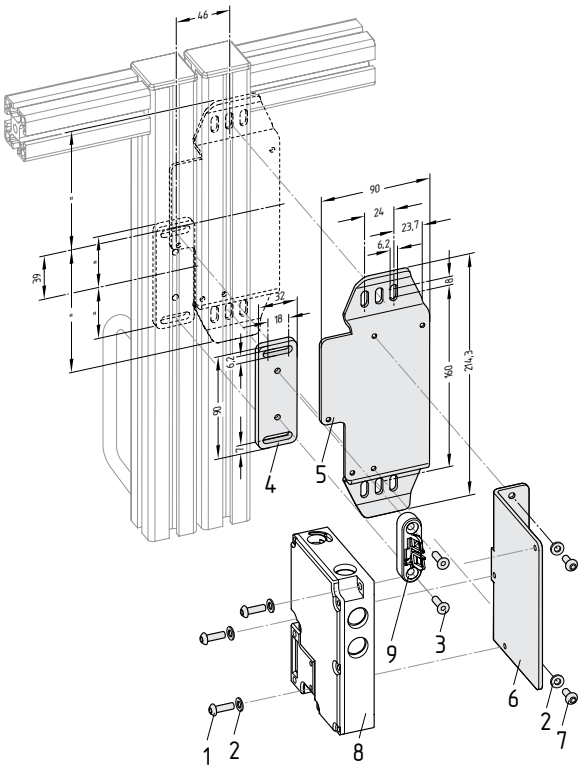

MS AZM 161 P
Montagem paralela à porta

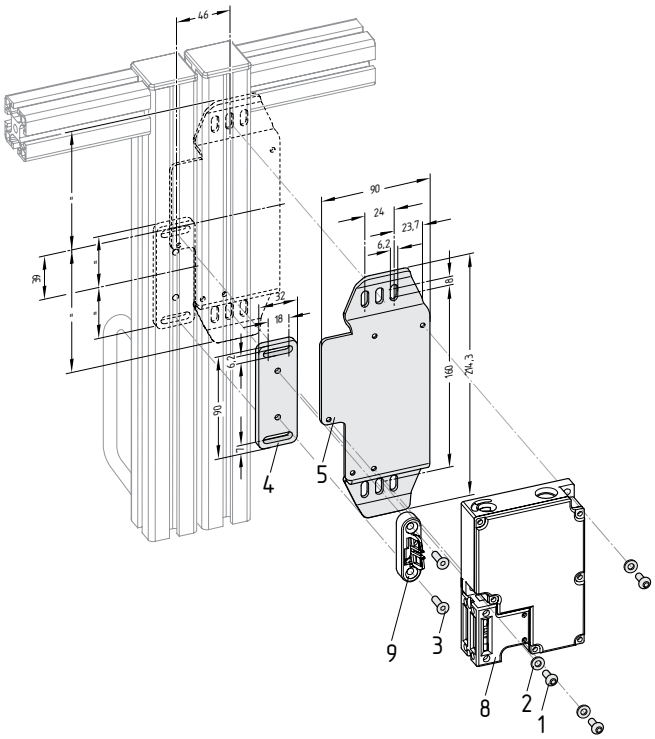

Legenda
1 Parafuso de cabeça redonda M5 x 16 de acordo com ISO 7380
2 Disco de acordo com DIN 125-5,3
3 Parafuso de apenas aperto M5 x 16 de acordo com DIN 7991
4 Placa de fixação AZ 16/AZM 161
5 Perfil U AZM 161
6 Ângulo de fixação AZM 161
7 Parafuso de cabeça redonda M5 x 10 de acordo com ISO 7380

Não incluído no fornecimento
8 Solenóide de segurança AZM 161
9 Atuador AZM 161-B6

⚠ Os grupos de montagem apenas podem ser utilizados junto com o atuador AZM 161-B6.

K. A. Schmersal GmbH & Co. KG
Möddinghofe 30, D - 42279 Wuppertal
Postfach 24 02 63, D - 42232 Wuppertal

Telefone +49 - (0)2 02 - 64 74 - 0
Telefax +49 - (0)2 02 - 64 74 - 1 00
E-Mail: info@schmersal.com
Internet: http://www.schmersal.com

x.000 / 09.2015 / v.A. - 101149335-PT / C / 2015-09-14 / AE-Nr. 5175