SCHMERSAL

IT Manuale d'istruzioni . . . . . Pagine da 1 a 8
Originale

Contenuto

1 Informazioni sul presente documento
1.1 Funzione 1
1.2 A chi è rivolto: personale specializzato autorizzato 1
1.3 Simbologia utilizzata 1
1.4 Uso conforme. 1
1.5 Note generali di sicurezza 2
1.6 Avvertenza in caso di uso non corretto 2
1.7 Liberatoria 2

2 Descrizione del prodotto
2.1 Codice prodotto 2
2.2 Versioni speciali 2
2.3 Destinazione d'uso. 2
2.4 Dati tecnici 2
2.5 Osservazioni per la sicurezza 3

3 Montaggio
3.1 Istruzioni di montaggio 3
3.2 Direzioni di azionamento 4
3.3 Distanza di commutazione. 4
3.4 Regolazione. 4
3.5 Dimensioni 4
3.6 Accessori 4

4 Collegamento elettrico
4.1 Note generali sul collegamento elettrico 5

5 Funzioni e configurazione
5.1 Programmazione dell'indirizzo slave 5
5.2 Configurazione del monitor di sicurezza 5
5.3 Segnale di stato Abilitazione sicurezza 5
5.4 Acquisizione dell'azionatore / Rilevamento azionatore 5

6 Diagnosi
6.1 Indicatori a LED 6
6.2 Errore. 6
6.3 Informazioni di diagnosi 6
6.4 Segnale di diagnosi per errore di periferica 6
6.5 Lettura della porta parametri 6

7 Messa in servizio e manutenzione
7.1 Controllo funzionale 7
7.2 Manutenzione 7

8 Smontaggio e smaltimento
8.1 Smontaggio 7
8.2 Smaltimento. 7

9 Dichiarazione UE di conformità

1. Informazioni sul presente documento

1.1 Funzione

Il presente manuale d'istruzioni fornisce le informazioni richieste per il montaggio, la messa in servizio, il funzionamento sicuro e lo smontaggio del dispositivo di sicurezza. Si raccomanda di conservare le presenti istruzioni perchè restino perfettamente leggibili e in un luogo facilmente accessibile.

1.2 A chi è rivolto: personale specializzato autorizzato

Le operazioni descritte nel presente manuale d'istruzioni dovranno essere eseguite solo da personale specializzato, qualificato e autorizzato dal gestore dell'impianto.

Installare e utilizzare il dispositivo solo dopo avere letto e compreso il presente manuale d'istruzioni ed essendo a conoscenza delle disposizioni vigenti in materia di sicurezza sul lavoro e prevenzione degli infortuni.

La selezione e l'installazione dei dispositivi, così come i relativi collegamenti di controllo, richiedono una conoscenza approfondita delle normative di settore e dei requisiti di legge da parte del costruttore di macchine.

1.3 Simbologia utilizzata

Informazione, Suggerimento, Nota:
Questo simbolo segnala utili informazioni aggiuntive.

Attenzione: La mancata osservanza di questa nota di avvertimento può causare guasti o malfunzionamenti.
Avvertenza: La mancata osservanza di questa nota di avvertimento può causare danni personali e/o danni materiali alla macchina.

1.4 Uso conforme

La gamma di prodotti Schmersal non è destinata ai consumatori privati.

I prodotti qui descritti sono stati sviluppati come componenti d'impianto o di una macchina per lo svolgimento di funzioni di sicurezza. È responsabilità del produttore dell'impianto o della macchina garantire il corretto funzionamento generale.

Il dispositivo di sicurezza può essere installato solo conformemente alle seguenti applicazioni o per quelle autorizzate dal produttore.
Per informazioni dettagliate sul campo d'impiego, vedere il capitolo “Descrizione del prodotto”.

x.000 / 03.2022 / v.A. - 103015221-IT / D / 2022-03-15 / AE-Nr. 14783

1.5 Note generali di sicurezza

Osservare le note di sicurezza riportate nel manuale d'istruzioni, contrassegnate dal simbolo mostrato sopra per le note di attenzione e avvertimento, nonché le disposizioni nazionali relative a installazione, sicurezza e prevenzione degli infortuni.

Per ulteriori informazioni tecniche si rimanda ai cataloghi Schmersal o al catalogo online disponibile in Internet all'indirizzo products.schmersal.com.

Il produttore non si assume alcuna responsabilità per quanto dichiarato. Si riserva il diritto di apportare modifiche tecniche migliorative.

Non sono noti altri rischi in caso di osservanza delle note sulla sicurezza e delle istruzioni di montaggio, messa in servizio, funzionamento e manutenzione.

1.6 Avvertenza in caso di uso non corretto

L'eventuale utilizzo non corretto o non conforme o interventi non autorizzati possono causare pericoli per le persone o danni a componenti della macchina o dell'impianto in seguito all'impiego del dispositivo di sicurezza.

1.7 Liberatoria

Il produttore non si assume alcuna responsabilità per danni e malfunzionamenti operativi dovuti ad errori di montaggio o alla mancata osservanza del presente manuale d'istruzioni. È esclusa inoltre ogni ulteriore responsabilità del produttore per danni risultanti dall'utilizzo di parti di ricambio o accessori non autorizzati dal produttore.

Per motivi di sicurezza non è permesso effettuare riparazioni, conversioni e modifiche arbitrarie e il produttore non si assume alcuna responsabilità per eventuali danni risultanti da tali operazioni.

2. Descrizione del prodotto

2.1 Codice prodotto

Il presente manuale d'istruzioni è valido per le seguenti tipologie:

RSS260-①-②-AS

N.	Opzione	Descrizione
①		Codifica standard
	I1	Codifica individuale
	I2	Codifica individuale, reimpostabile
	AD	Codifica standard con rilevamento azionatore
②	ST	Connettore maschio incorporato M8, 4 poli
	LSTM12-4-0,25M	Cavo di collegamento da 0,25 m con connettore M12, 4 poli

Azionatore

RST260-1	Azionatore standard
RST260-1-AD01…15	Variante con rilevamento azionatore

2.2 Versioni speciali

Per le versioni speciali con codice diverso da quanto elencato alla sezione 2.1, le indicazioni riportate in precedenza e nel seguito si applicano solo nella misura in cui tali versioni sono conformi all'esecuzione di serie.

2.3 Destinazione d'uso

Il sensore di sicurezza elettronico senza contatto è idoneo per l'impiego in circuiti di sicurezza e serve per il controllo di posizione di dispositivi di protezione mobili. Il sensore di sicurezza controlla la posizione di dispositivi di protezione ruotabili, traslabili lateralmente o anche removibili per mezzo dell'azionatore elettronico codificato.

La funzione di sicurezza consiste nella disattivazione sicura della trasmissione del codice all'apertura del dispositivo di protezione e nel mantenimento di tale disattivazione con dispositivo di protezione aperto.

Un dispositivo AS-Interface Safety at Work funziona sulla base di un generatore di codice individuale (8 x 4 bit). Questo Safety Code viene trasmesso ciclicamente attraverso la rete AS-i e sorvegliato attraverso un monitor di sicurezza.

I dispositivi di sicurezza sono classificati secondo EN ISO 14119 come dispositivi di blocco di tipo 4. Le versioni con codifica personalizzata sono classificati "a codifica alta".

La valutazione e la progettazione della catena di sicurezza dovranno essere eseguite dall'utente nel rispetto delle norme e delle prescrizioni applicabili e in base al livello di sicurezza richiesto.

2.4 Dati tecnici

Prescrizioni:	EN 60947-5-3, EN 62026-2, EN ISO 14119, EN ISO 13849-1, IEC 61508
Principio d'azione:	RFID
Banda di frequenza:	125 kHz
Potenza di trasmissione:	max. -6 dBm
Livello di codifica secondo EN ISO 14119:	
- Variante I1:	alto
- Variante I2:	alto
- Variante con codifica standard:	basso
Materiale della custodia:	materiale termoplastico
Tempo di reazione:	≤ 140 ms
Tempo di rischio:	≤ 200 ms
Ritardo di disponibilità:	≤ 2 s
Frequenza di commutaz.:	≤ 1 Hz
Azionatore:	RST260-1, RST260-1-AD01…15
Tipo di collegamento:	connettore maschio incorporato M8, 4 poli, codificato A, cavo di collegamento da 0,25 m con connettore M12, 4 poli, codificato A
Cavo di collegamento:	4 x 0,35 mm², PUR
Distanze di commutazione secondo EN 60947-5-3:	
Distanza tipica di attivazione:	12 mm;
- con azionamento laterale:	9 mm
Distanza di commutazione sicura s_{ao}:	
- campo di temperatura da −10 °C a +60 °C:	10 mm
- con azionamento laterale:	6 mm
- campo di temperatura da −25 °C a −10 °C:	8 mm
- con azionamento laterale:	4 mm
Distanza di disattivazione sicura s_{ar}:	18 mm;
- con azionamento laterale:	15 mm
Isteresi:	< 2,0 mm
Precisione di ripetizione:	< 0,5 mm
Condizioni ambientali	
Temperatura ambiente:	−25 °C ... +60 °C
Temperatura di stoccaggio e trasporto:	−25 °C ... +85 °C
Resistenza agli urti:	30 g / 11 ms
Resistenza alle vibrazioni:	10 … 55 Hz, ampiezza 1 mm
Umidità relativa:	max. 93%, senza formazione di condensa o ghiaccio
Grado di protezione:	IP65 / IP67 secondo EN 60529
Classe di protezione:	III
Altitudine di installazione s.l.m.:	max. 2.000 m
Valori di isolamento secondo EN 60664-1:	
- Resistenza alla tensione impulsiva nominale U_{imp}:	0,8 kV
- Tensione d'isolamento nominale U_i:	32 VDC
- Categoria di sovratensione:	III
- Grado di inquinamento:	3

Dati elettrici – AS-Interface

Tensione di alimentazione AS-i:	18,0 ... 31,6 VDC, protezione da inversione di polarità
Assorbimento di corrente AS-i:	≤ 100 mA
Protezione dispositivo AS-i:	da corto circuito interno
Specifica AS-i:	
- Versione:	V 3.0
- Profilo:	S-0 B.F.E
Ingressi AS-i:	
- Canale 1:	bit di dati DI 0/DI 1 = trasmissione dinamica del codice
- Canale 2:	bit di dati DI 2/DI 3 = trasmissione dinamica del codice bit di dati stato statico (0) o trasmissione dinamica del codice
Uscite AS-i:	
- DO 0 ... DO 3:	nessuna funzione
Bit parametri AS-i:	
- P0:	azionatore a contatto
- P1:	segnalazione zona limite (FID)
- P2:	tempo di protezione antimanomissione attivo (FID)
- P3:	errore dispositivo (FID)
Rilevamento azionatore (AD):	
- P0 … P3:	numero azionatore 0, 01 - 15
Richiamo parametri:	valore predefinito richiamo parametri "1111" (0xF)
Indirizzo modulo di ingresso AS-i:	0 - preimpostato su indirizzo 0, modificabile tramite busmaster AS-I o dispositivo di programmazione portatile

Visualizzazione stato via LED:

LED verde-rosso (LED Duo AS-i):	tensione di alimentazione / errore di comunicazione / indirizzo slave = 0 / errore di periferica rilevato / tempo di protezione antimanomissione attivo
LED giallo:	stato dispositivo (stato abilitazione) / segnalazione zona limite / errore dispositivo

For use in NFPA 79 Applications.
Only for use in Pollution Degree 2 Environment.
Adapters providing field wiring means are available from the manufacturer. Refer to manufacurers information.

This device complies with part 15 of the FCC Rules and contains licence-exempt transmitter(s)/receiver(s) that comply with Innovation, Science and Economic Development Canada's licence-exempt RSS(s):
Operation is subject to the following two conditions:
(1) This device may not cause harmful interference, and
(2) this device must accept any interference received, including interference that may cause undesired operation.
This device complies with the Nerve Stimulation Exposure Limits (ISED SPR-002) for operations with a minimum distance of 100 mm. Changes or modifications not expressly approved by K.A. Schmersal GmbH & Co. KG could void the user's authority to operate the equipment.

L'émetteur/récepteur exempt de licence contenu dans le présent appareil est conforme aux CNR d'Innovation, Sciences et Développement économique Canada applicables aux appareils radio exempts de licence. L'exploitation est autorisée aux deux conditions suivantes:
(1) L'appareil ne doit pas produire de brouillage.
(2) L'appareil doit accepter tout brouillage radioélectrique subi, même si le brouillage est susceptible d'en compromettre le fonctionnement.
Cet appareil est conforme aux limites d'exposition relatives à la stimulation des nerfs (ISED CNR-102) pour les opérations avec une distance minimale de 100 mm.
Changements ou modifications non expressément approuvés par K.A.Schmersal GmbH & Co. KG pourrait annuler le droit de l'utilisateur à utiliser l'équipement.

2.5 Osservazioni per la sicurezza

Prescrizioni:	EN ISO 13849-1, IEC 61508
PL:	fino a "e"
Categoria:	4
PFH:	≤ 3,93 x 10^{-10} / h
PFD:	≤ 6,89 x 10^{-5}
SIL:	idoneo per applicazioni in SIL 3
Durata di utilizzo:	20 anni

3. Montaggio

3.1 Istruzioni di montaggio

Durante il montaggio osservare i requisiti della norma EN ISO 14119.

I fori di fissaggio permettono opzioni di montaggio su entrambi i lati con viti M4 (max. coppia di serraggio 0,8 Nm).
La posizione di montaggio può essere scelta secondo le proprie esigenze. Il raggio minimo di curvatura del cavo delle varianti LST è pari a 25 mm.

Le aree attive del sensore di sicurezza e quelle dell'azionatore devono trovarsi le une di fronte alle altre. Il sensore di sicurezza deve essere utilizzato solo alle distanze di commutazione sicure ≤ s_{ao} e ≥ s_{ar}.

L'azionatore va fissato al dispositivo di protezione in modo irremovibile mediante misure idonee (ad es. utilizzo di viti autofilettanti, incollatura, alesatura delle teste delle viti, spine) e assicurato in modo da evitarne lo spostamento.

Per evitare influenze dal sistema ed una riduzione delle distanze di commutazione, osservare le seguenti indicazioni:
- Parti metalliche nelle vicinanze del sensore possono modificare la distanza di commutazione.
- Tenere lontano da limature di metallo.

Distanza minima tra due sensori di sicurezza o da altri sistemi con la stessa frequenza (125 kHz):

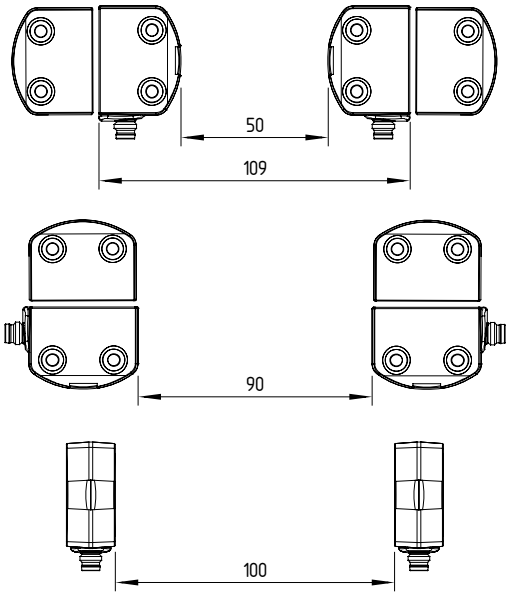

3.2 Direzioni di azionamento

Azionamento frontale

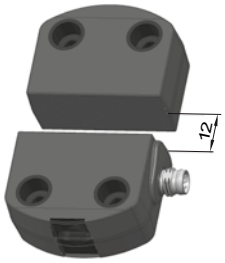

Azionamento laterale

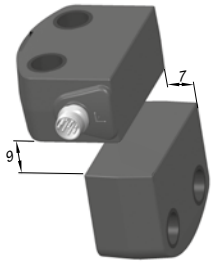

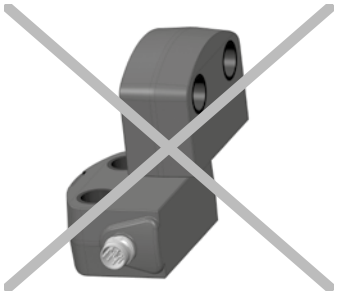

Azionamento laterale solo del lato del sensore mostrato.

3.3 Distanza di commutazione

La superficie laterale lunga permette un disallineamento massimo in altezza (X) tra sensore ed azionatore di ± 8 mm (ad es. tolleranza di montaggio o per abbassamento della porta di sicurezza). Lo scostamento trasversale (Y) è max. ± 18 mm.

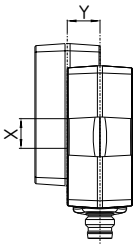

Curve di avvicinamento

Le curve di avvicinamento mostrano le tipiche distanze di commutazione del sensore di sicurezza con l'avvicinamento dell'azionatore in funzione della direzione di azionamento.

Disallineamento trasversale

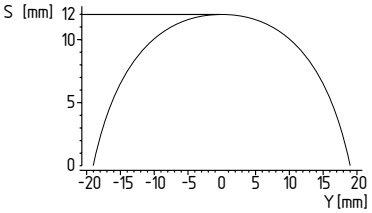

Disallineamento in altezza

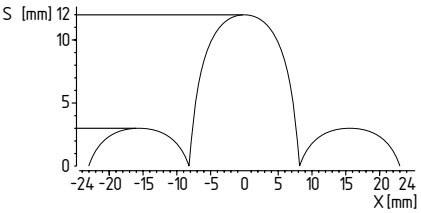

Direzioni di azionamento preferibili: di fronte o lateralmente. In caso di azionamento laterale le distanze di commutazione si accorciano di ca. 3 mm.

3.4 Regolazione

Il LED giallo segnala il rilevamento dell'azionatore quando è permanentemente acceso e, dopo un tempo di ritardo, segnala l'attivazione del sensore nella zona limite quando è lampeggiante.

Regolazione consigliata
Allineare il sensore di sicurezza e l'azionatore a una distanza di 0,5 x s_{ao}.

Il funzionamento corretto di entrambi i canali di sicurezza deve essere infine verificato con il modulo di controllo di sicurezza collegato.

3.5 Dimensioni

Tutte le dimensioni sono in millimetri (mm).

Sensore di sicurezza RSS260-…-ST-AS

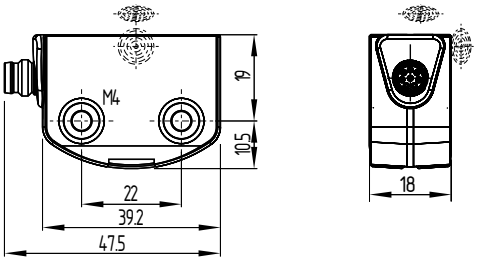

Sensore di sicurezza RSS260-...-LSTM12-AS

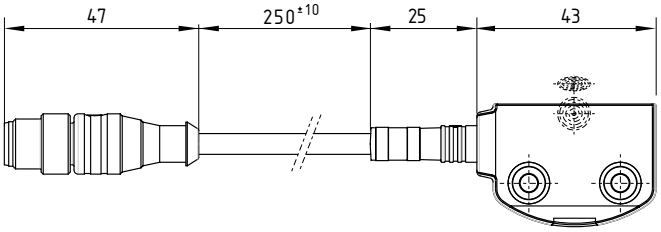

Azionatore RST260-1 / RST260-1-AD01 … 15

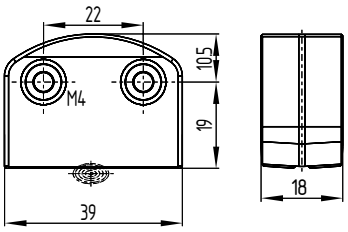

Legenda:

area attiva

Per azionatori alternativi, con forme costruttive diverse, vedere products.schmersal.com.

3.6 Accessori
(da ordinare separatamente)

Set di viti monouso
- 4 pz. M4x20 incl. rondelle, **103006158**
- 4 pz. M4x25 incl. rondelle, **101217746**

Set guarnizioni
- Codice d'ordine **103004733**
- Tappi: 4 pz. piatti per chiusura a filo e
  4 pz. con bordi per teste di vite alte per sigillare i fori di montaggio
- Tappi a filo antisvitamento per teste di vite piatte, idonei anche per proteggere i fissaggi a vite da manomissioni

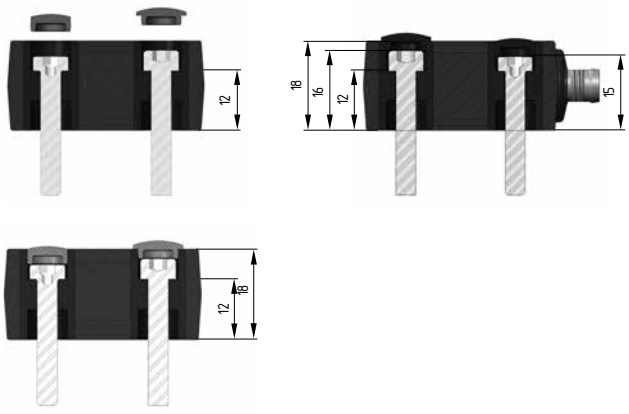

Kit di montaggio
- Codice d'ordine 103005469
- Utilizzo alternativo di piastre di montaggio o bussole
- Piastre di montaggio: 2 pz. per montaggio su superfici di appoggio non piane, ad es. profili scanalati
- Bussole: 4 pz. da inserire come protezione del fissaggio a vite alla superficie di montaggio in applicazioni soggette a forti variazioni di temperatura

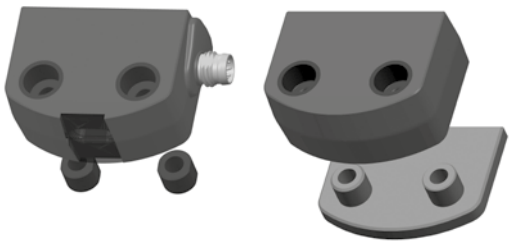

4. Collegamento elettrico

4.1 Note generali sul collegamento elettrico

Il collegamento elettrico deve essere eseguito solo in condizioni di assenza di tensione e da personale specializzato autorizzato.

Il collegamento al sistema AS-Interface avviene mediante un connettore maschio M8 o M12. I connettori sono codificati A.
Per il collegamento al connettore maschio M12 del sistema AS-Interface si utilizza un cavo adattatore da M8 / 4 poli (femmina) a M12 / 4 poli (maschio) (secondo DIN EN 62026-2):

Assegnazione dei contatti connettore M8 / M12

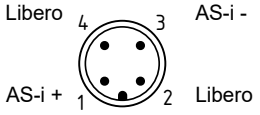

Cavi adattatori di allacciamento (disponibili come accessori)
IP67, da connettore femmina M8 a connettore maschio M12, 4 poli

Lunghezza cavo	Codice articolo
1 m	103003648
2 m	103003649
3 m	103003651

5. Funzioni e configurazione

5.1 Programmazione dell'indirizzo slave
La programmazione dell'indirizzo slave avviene tramite il collegamento M8. È possibile impostare un indirizzo da 1 a 31 con l'ausilio di un bus master AS-i o un dispositivo di programmazione portatile.

5.2 Configurazione del monitor di sicurezza
L'RSS260 AS può essere configurato nel software di configurazione ASIMON con il seguente modulo di monitoraggio (cfr. anche il manuale del software ASIMON).

Dipendente da due canali
- Tempo di sincronizzazione: 0,1 s
- Test di avvio opzionale
- Conferma in loco opzionale

La configurazione del monitor di sicurezza deve essere verificata e confermata dall'esperto/responsabile della sicurezza.

5.3 Segnale di stato Abilitazione sicurezza
Il segnale di stato "Abilitazione di sicurezza" di uno slave Safety at Work può essere richiesto ciclicamente tramite il master AS-i dal controllo. A tal fine i 4 bit di ingresso con il codice SaW (Safaty at Work) variabile di uno slave Safety at Work vengono valutati mediante operazione logica OR con 4 ingressi nel controllo.

5.4 Acquisizione dell'azionatore / Rilevamento azionatore
I sensori di sicurezza con codifica standard sono pronti per il funzionamento alla consegna.
Procedura per il reciproco rilevamento di sensori di sicurezza e azionatori con codifica personalizzata:
1. Spegnere e riaccendere il sensore di sicurezza.
2. Portare l'azionatore nell'area di acquisizione. La procedura di acquisizione viene segnalata dal sensore di sicurezza con LED rosso acceso e LED giallo lampeggiante (1 Hz).
3. Dopo 10 secondi, brevi impulsi lampeggianti (3 Hz) indicano la necessità di disattivare la tensione d'esercizio del sensore di sicurezza. Se entro 5 minuti non avviene alcuna disinserzione, il sensore di sicurezza interrompe la procedura di acquisizione e segnala un azionatore non corretto mediante lampeggiamento giallo ripetuto 5 volte.
4. Alla successiva inserzione della tensione d'esercizio l'azionatore dovrà essere nuovamente rilevato per attivare il codice acquisito dell'azionatore. Il codice attivato viene quindi salvato permanentemente.

Nell'opzione d'ordine -I1 l'assegnazione effettuata di sensore di sicurezza e azionatore è irreversibile.

Nell'opzione d'ordine -I2 la procedura di acquisizione di un nuovo azionatore può essere ripetuta un numero illimitato di volte. Con l'acquisizione di un nuovo azionatore il precedente codice non è più valido. Inoltre un blocco di abilitazione di dieci minuti (tempo di protezione da manomissione) assicura una maggiore protezione da manomissione. Il LED rosso/verde AS-i Duo lampeggia finché non è trascorso l'intervallo di blocco abilitazione ed il nuovo azionatore è stato acquisito. In caso di interruzione dell'alimentazione durante questo intervallo, il tempo di protezione antimanomissione di 10 minuti ricomincia da capo.

Rilevamento azionatore (AD)
I dispositivi con funzione di rilevamento azionatore (AD) possono trasmettere i numeri di azionatori con codifica speciale tramite la porta parametri.
In questo modo è possibile una identificazione non sicura dell'azionatore.
Tramite i 4 bit della porta parametri è possibile rilevare azionatori con i numeri 01 - 15 e trasmetterli al sistema di controllo.
Se non viene rilevato alcun azionatore, viene trasmesso 0.
I sensori di sicurezza e gli azionatori con la funzione di rilevamento azionatore devono sempre essere utilizzati in coppia.
Azionatori RST260-1-AD01…15, massimo 15 azionatori diversi

6. Diagnosi

6.1 Indicatori a LED

I LED hanno i seguenti significati (secondo EN 62026-2):

LED verde-rosso (LED Duo AS-i):	tensione di alimentazione AS-Interface / errore di comunicazione AS-Interface / indirizzo slave = 0 / errore di periferica rilevato / tempo di protezione antimanomissione attivo
LED giallo:	stato dispositivo (stato abilitazione) / segnalazione zona limite / errore dispositivo

6.2 Errore

Eventuali errori che compromettono il funzionamento della ritenuta di sicurezza RSS260 AS determinano la disattivazione del segnale di abilitazione di sicurezza e vengono segnalati mediante uno specifico codice di lampeggiamento del LED giallo (vedere la Tabella 2).
Dopo la risoluzione dell'errore, la segnalazione di errore viene resettata mediante apertura e richiusura del dispositivo di sicurezza corrispondente. Le uscite di sicurezza del monitor di sicurezza possono essere riattivate e risulta così possibile abilitare nuovamente l'impianto.

6.3 Informazioni di diagnosi

Tabella 1: Informazioni di diagnosi del dispositivo di sicurezza RSS260 AS
Il dispositivo di sicurezza segnala lo stato operativo, nonché gli eventuali errori e malfunzionamenti, mediante due LED di colore diverso presenti sul dispositivo.

Stato del sistema	LED verde-rosso LED Duo AS-i	LED giallo Stato	Errore di periferica Bit FID	Abilitazione Codice SaW AS-i (DI 0 ... DI 3)
Dispositivo di protezione aperto	verde	spento	0	statico 0
Porta di sicurezza chiusa	verde	acceso	0	dinamico (abilitazione)
Azionatore nella zona limite	rosso-verde intermittente	lampeggia	1	dinamico (abilitazione)
Tempo di protezione antimanomissione attivo	rosso-verde intermittente	spento	1	statico 0
Errore dispositivo / Errore periferica	rosso-verde intermittente	lampeggia [1)]	1	statico 0
Errore AS-i: indirizzo slave = 0 o errore di comunicazione	rosso	dipendente da stato	0	statico 0

1) v. codice intermittente

Tabella 2: Segnalazioni di errore / Codici di lampeggiamento del LED giallo

Codici di lampeggiamento	Denominaz.	Disattivazione automatica dopo	Causa dell'errore
4 impulsi intermittenti	Temperatura ambiente elevata	0 min	Temperatura ambiente troppo elevata: T > 60 °C
5 impulsi intermittenti	Errore sull' azionatore	0 min	Azionatore non valido o difettoso
Luce gialla continua	Errore interno	0 min	Malfunzionamento dispositivo

6.4 Segnale di diagnosi per errore di periferica

Tutte le segnalazioni di errore del dispositivo di sicurezza vengono trasmesse anche come "errore di periferica" tramite il master AS-i al sistema di controllo.
Un "errore di periferica" (ingresso FID del chip AS-i) viene visualizzato su un dispositivo AS-i mediante lampeggiamento alternato rosso-verde del LED Duo AS-i.

6.5 Lettura della porta parametri

Le porte parametri da P0 a P3 di uno slave AS-i possono essere lette tramite l'interfaccia di comando del master AS-i (vedere la descrizione del dispositivo) con l'ausilio del comando "Scrittura parametri" (con valore esadecimale F). Queste informazioni di diagnosi (non sicure) dai parametri riportati o dalla risposta di un comando di "Scrittura parametri" possono essere utilizzate dall'utente per scopi di diagnostica o per il programma di controllo.

Informazioni di diagnosi P0 ... P3

Bit parametri	Stato = 1
0	Azionatore a contatto
1	Segnalazione zona limite (FID)
2	Tempo di protezione antimanomissione attivo (FID)
3	Errore dispositivo rilevato (FID)

Variante con rilevamento azionatore (AD) P0 … P3

Bit parametri	Stato = 1
0 … 3	Numero binario azionatore 01 – 15 rilevato 0 = nessun azionatore rilevato

7. Messa in servizio e manutenzione

7.1 Controllo funzionale

Il dispositivo di sicurezza deve essere testato per verificarne il corretto funzionamento. Innanzi tutto è necessario assicurare quanto segue:

1. Corretto fissaggio del sensore di sicurezza e dell'azionatore.
2. Corretto fissaggio ed integrità del cavo di alimentazione.
3. Assenza di sporco nel sistema
   (in particolare, trucioli metallici).

7.2 Manutenzione

In caso di installazione corretta e utilizzo conforme,
il dispositivo di sicurezza non richiede manutenzione.
In normali circostanze, si raccomanda di eseguire un
controllo visivo e funzionale secondo la procedura seguente:

1. Verificare la funzione di sicurezza
2. Verificare il corretto fissaggio e l'integrità del dispositivo di sicurezza, dell'azionatore e del cavo di alimentazione.
3. Eliminare gli eventuali residui di metallo presenti.

In tutte le fasi del ciclo di vita operativo del dispositivo di commutazione di sicurezza è necessario intraprendere misure idonee da un punto di vista costruttivo ed organizzativo per la protezione antimanomissione o contro l'aggiramento del dispositivo di sicurezza, ad esempio mediante l'impiego di un azionatore sostitutivo.

Eventuali dispositivi danneggiati o difettosi dovranno essere sostituiti.

8. Smontaggio e smaltimento

8.1 Smontaggio

Smontare il dispositivo di sicurezza solo in assenza di tensione.

8.2 Smaltimento

Smaltire il dispositivo di sicurezza in conformità con le disposizioni e le normative nazionali vigenti.

9. Dichiarazione UE di conformità

Dichiarazione UE di conformità

SCHMERSAL

Originale

K.A. Schmersal GmbH & Co. KG
Möddinghofe 30
42279 Wuppertal
Germany
Internet: www.schmersal.com

Si dichiara con la presente che i seguenti componenti, sulla base della loro progettazione e costruzione, sono conformi ai requisiti delle direttive europee sotto elencate.

Denominaz. del componente:	RSS260-AS
Tipo:	vedere codice prodotto
Descrizione del componente:	Sensore di sicurezza senza contatto con tecnologia AS-i Safety at Work integrata
Direttive rilevanti:	2006/42/CE Direttiva Macchine 2014/53/UE Direttiva RED 2011/65/UE Direttiva RoHS
Norme armonizzate correlate:	EN 60947-5-3:2013, EN 300 330 V2.1.1:2017, EN ISO 14119:2013, EN ISO 13849-1:2015, IEC 61508 parte 1-7: 2010
Organismo notificato per la certificazione:	TÜV Rheinland Industrie Service GmbH Am Grauen Stein, 51105 Köln Organismo notificato N.: 0035
Certificato CE di conformità del tipo:	01/205/5348.03/20
Responsabile per la documentazione tecnica:	Oliver Wacker Möddinghofe 30 42279 Wuppertal
Luogo e data di emissione:	Wuppertal, 23 febbraio 2022

Firma del legale rappresentante
Philip Schmersal
Amministratore delegato

RSS260AS-E-IT

Le dichiarazioni di conformità vigenti sono scaricabili in Internet all'indirizzo products.schmersal.com.

K.A. Schmersal GmbH & Co. KG
Möddinghofe 30, 42279 Wuppertal
Germania
Telefono: +49 202 6474-0
Telefax: +49 202 6474-100
E-mail: info@schmersal.com
Internet: www.schmersal.com