SCHMERSAL

CN 操作说明书 1到2页
原件翻译件

要求与使用

在安装安全边缘之前，请仔细阅读本操作说明。有关技术数据请参阅总产品目录或SE产品信息。安全边缘对于当地应用的适用性以及耐受条件必须事先查明。请参阅SE产品信息，了解有关选择正确产品的流程以及产品耐受性的信息。

信号发送器与对应的安全监控模块一并组成符合
EN ISO 13856-2标准要求的安全边缘系统。

仅限具备必要资质并熟悉劳动安全和事故防范法规的专业人员对安全边缘进行产品安装和启动调试。必须遵守VDE以及当地法律规定。

安装

安全边缘（信号发送器）的安装位置任意。

1. 将橡胶条和铝制型材截至所需长度

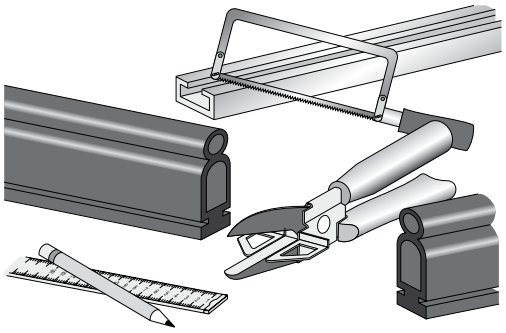

2. 如有必要，将安全边缘小心从铝制型材中拉出，然后再进行钻孔安装。安装孔最大间距70 mm。使用Ø 3 … 6 mm的扁圆头或沉头螺栓固定铝制型材。

型材必须安装在平整表面。
投入运行后型材不得发生弯折或扭曲。

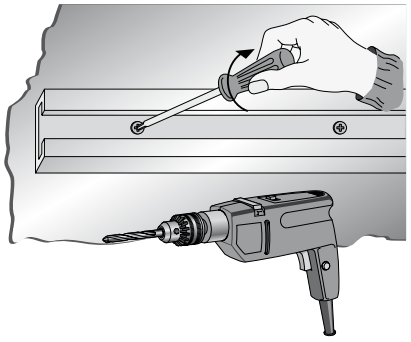

3. 将橡胶条塞入铝制型材中。如有必要，可使用洗洁剂作为润滑。如果采用竖直安装，必须确保橡胶条不会从型材中滑出。

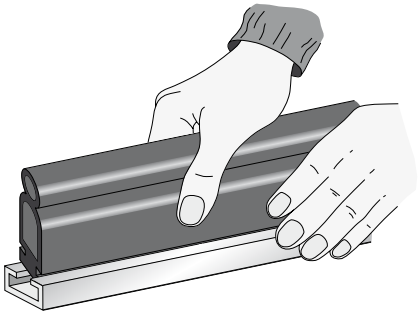

4. 将发送器SE-T（灰色）和接收器SE-R（黑色）穿入橡胶条内。

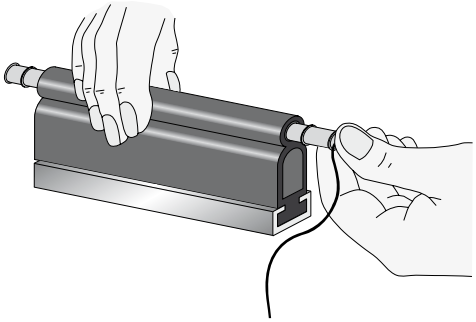

5. 如果电缆均从一头拉出，则发送器和接收器的电缆长度会有所不同。将远端部件的电缆从橡胶条的大孔中穿过拉出（必要情况下使用辅助工具SE-WA）。在两侧开口上安装堵头。

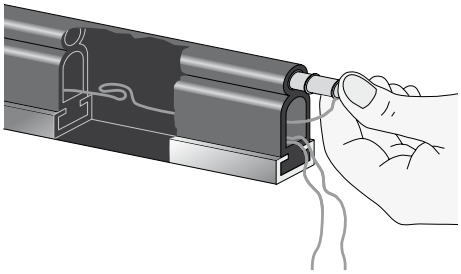

6. 组装完成后将安全边缘（信号发送器）与SE安全监控模块连接。依据SE-..C安装说明书进行接线，并对安全边缘的功能性进行测试。

维护

在恶劣的运行条件下，推荐定期对安全边缘的功能性和状态进行检查。如果受污严重，则须清洁系统（亦参阅安装与检查记录）。

清洁剂
- 中度污垢：家用清洁剂与水
- 重度污垢：酒精、乙醇
- 禁用产品：丙酮、汽油，以及其他碳氢化合物

08.2014 / Ausgabe C-CN

安装及检查记录

SCHMERSAL

安装及检查记录

检查安全边缘系统

在对机器进行启动调试和常规维护过程中，必须由专业人员对安全边缘系统的下列组件进行检查审核：

机器 / 结构项目	_____	信号监控	_____
		剖面信号发送器	_____
首次投产日期	_____	发送器	_____
		接收器	_____
安装人员姓名	_____	铝制型材	_____

1. 目测检查信号发送器

检查信号发送器的表面以及连接，确保不存在损伤，保证正常运行。 ☐

2. 目测检查信号传输

检查连接和接线是否存在故障或变化。 ☐

3. 目测检查信号监控

检查外壳是否完好，及其电气连接是否存在故障或变化。 ☐

4. 安全边缘的功能性检查

在多个任意位置操动信号发送器。安全边缘的整个处于激活状态的表面均必须感应灵敏。检查监控装置中的LED是否正常。如果存在危险，机器不得重新起动。 ☐

请将检查记录随附至机器技术文档当中。

_____

日期 / 签字：

K. A. Schmersal GmbH & Co. KG
Möddinghofe 30, D - 42279 Wuppertal
Postfach 24 02 63, D - 42232 Wuppertal

Phone: +49 - (0)2 02 - 64 74 - 0
Telefax: +49 - (0)2 02 - 64 74 - 1 00
E-Mail: info@schmersal.com
Internet: http://www.schmersal.com