SCHMERSAL

IT Manuale d'istruzioni . . . . . Pagine da 1 a 6
Traduzione del manuale d'istruzioni originale

Destinazione d'uso

Prima dell'installazione, leggere attentamente le informazioni per l'utente. Per i dati tecnici, vedere il catalogo generale o le informazioni di prodotto specifiche per i profili SE. Verificare l'idoneità del profilo sensibile per la propria applicazione e i requisiti di resistenza. Vedere le istruzioni per la procedura di selezione e i dati relativi alla resistenza nelle informazioni di prodotto per i profili SE.

Il trasduttore di segnali ed il modulo di sicurezza corrispondente costituiscono insieme il sistema profilo sensibile di sicurezza secondo EN ISO 13856-2.

L'installazione e la messa in funzione devono essere eseguite esclusivamente da persone in possesso delle necessarie qualifiche tecniche e che conoscono le disposizioni vigenti in materia di sicurezza sul lavoro e prevenzione degli infortuni. Osservare le norme CEI / VDE e locali.

Montaggio

La posizione di montaggio del profilo sensibile di sicurezza (trasduttore di segnali) può essere scelta secondo le proprie esigenze.

1. Particolare del profilo in gomma e alluminio

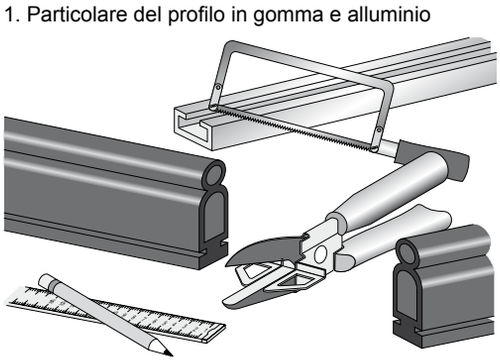

2. Se necessario, estrarre il bordo sensibile dal profilo in alluminio erealizzare eventualmente dei fori di fissaggio; distanza max. tra i fori 70 mm; fissare il profilo in Al con viti a testa lenticolare o con esagono incassato Ø 3 … 6 mm.

Il profilo deve essere montato su una superficie piana. Durante il funzionamento non deve piegarsi, nè torcersi.

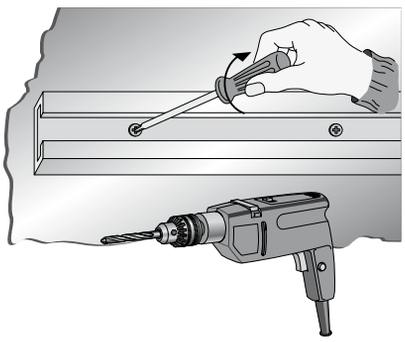

3. Inserire a scatto il profilo di gomma nel profilo di alluminio. Per facilitare l'operazione è possibile utilizzare un po' di detergente per una maggiore scorrevolezza. In caso di montaggio in verticale è necessario fissare il profilo in gomma per evitare che scivoli fuori.

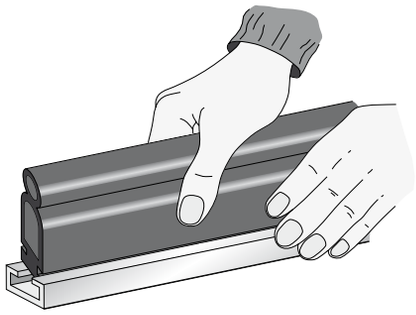

4. Inserire a pressione il trasmettitore SE-T (grigio) e il ricevitore SE-R (nero) nel profilo di gomma.

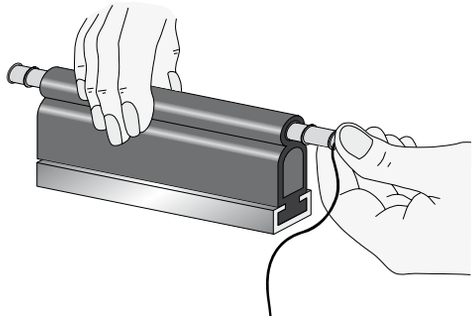

5. Per consentire la fuoriuscita su un solo lato dei cavi di collegamento, trasmettitore e ricevitore hanno cavi di lunghezza diversa. Tirare il cavo dell'unità di fronte attraverso l'apertura grande del profilo di gomma (se necessario, utilizzare l'utensile tiracavo SE-WA). Applicare i coperchi terminali.

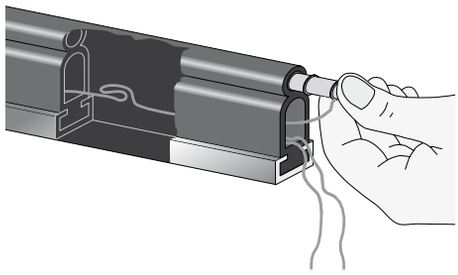

6. Dopo il montaggio, collegare il profilo sensibile di sicurezza (trasduttore di segnali) ai moduli di controllo di sicurezza SE. Eseguire il collegamento e il controllo funzionale del profilo secondo il manuale d'istruzioni per SE-..C.

Manutenzione

In caso d'impiego in ambienti gravosi si consiglia una verifica periodica del funzionamento e dello stato del profilo sensibile di sicurezza. Se sporco, provvedere alla relativa pulizia (vedere anche il protocollo di montaggio e controllo).

Prodotti di pulizia
- per sporco normale: detergente per la casa diluito in acqua
- per sporco ostinato: alcol,spirito
- da non utilizzare: acetone, benzina ed altri prodotti a base di idrocarburi

08.2014 / Ausgabe C-IT

Protocollo di montaggio e controllo

SCHMERSAL

Protocollo di montaggio e controllo

Controllo del sistema di profili sensibili
Nell'ambito della messa in servizio e degli interventi periodici di manutenzione della macchina è necessario che un tecnico esperto controlli il sistema di profili sensibili come segue:

Macchina / Progetto		Elaborazione dei segnali	
		Trasduttore di segnali profilo	
Data della prima messa in servizio		Trasmettitore	
		Ricevitore	
Nome del montatore		Profilo in alluminio (Al)	

1. Controllo visivo del trasduttore di segnali
Ispezione della superficie del trasduttore e dei relativi collegamenti, per accertare che non vi siano danni che possano comprometterne il corretto funzionamento. ☐

2. Controllo visivo della trasmissione dei segnali
Ispezione dei collegamenti e del cablaggio per accertare l'assenza di difetti e modifiche. ☐

3. Controllo visivo della valutazione dei segnali
Ispezione della custodia e dei relativi collegamenti elettrici per accertare l'assenza di difetti e modifiche. ☐

4. Controllo funzionale dei profili sensibili (coste)
Azionamento del trasduttore di segnali in diverse posizioni a piacere. La sensibilità del profilo deve essere riscontrato sull'intera superficie di attivazione efficace. Controllo dei LED durante l'elaborazione dei segnali. In caso di pericolo la macchina non dovrebbe essere riavviata. ☐

Allegare il protocollo alla documentazione della macchina.

Data / Firma

K.A. Schmersal GmbH & Co. KG
Möddinghofe 30, D - 42279 Wuppertal
Postfach 24 02 63, D - 42232 Wuppertal

Telefono +49 - (0)2 02 - 64 74 - 0
Telefax +49 - (0)2 02 - 64 74 - 1 00
E-mail: info@schmersal.com
Internet: http://www.schmersal.com