SCHMERSAL

IT Manuale d'istruzioni . . . . . Pagine da 1 a 6
Originale

Contenuto

1 Informazioni sul presente documento
1.1 Funzione 1
1.2 A chi è rivolto: personale specializzato autorizzato 1
1.3 Simbologia utilizzata 1
1.4 Uso conforme 1
1.5 Note generali di sicurezza 1
1.6 Avvertenza in caso di uso non corretto 2
1.7 Liberatoria 2

2 Descrizione del prodotto
2.1 Codice prodotto custodia di protezione IP69. 2
2.2 Versioni speciali. 2
2.3 Fornitura 2
2.4 Destinazione d'uso 2
2.5 Dati tecnici IP69 (Integrazioni) 2
2.6 Dimensioni. 3
2.6.1 Dimensioni trasmettitore e ricevitore SLC440 incl. custodia SH 3
2.6.2 Dimensioni trasmettitore e ricevitore SLG440 incl. custodia SH 3
2.6.3 Dimensioni trasmettitore e ricevitore SLC440 incl. custodia PH 4
2.6.4 Dimensioni trasmettitore e ricevitore SLG440 incl. custodia PH 4
2.6.5 Dimensioni trasmettitore e ricevitore SLC440 COM incl. custodia PH 5
2.6.6 Dimensioni trasmettitore e ricevitore SLG440COM incl. custodia PH 5
2.7 Kits di fissaggio 6

3 Pulizia
3.1 Pulizia 6

4 Smontaggio e smaltimento
4.1 Smontaggio 6
4.2 Smaltimento 6

5 Appendice
5.1 Contatto. 6

1. Informazioni sul presente documento

1.1 Funzione

Il presente manuale d'istruzioni fornisce le informazioni richieste per il montaggio, la messa in servizio, il funzionamento sicuro e lo smontaggio del dispositivo di sicurezza. Si raccomanda di conservare le presenti istruzioni perchè restino perfettamente leggibili e in un luogo facilmente accessibile.

Vanno inoltre osservati i manuali d'istruzioni sovraordinati dei dispositivi elettrosensibili di protezione (ESPE).

Seguire le spiegazioni dei manuali d'istruzioni per le cortine ottiche di sicurezza in particolare riguardo ai seguenti temi:
- Uso conforme
- Note generali di sicurezza
- Avvertenza in caso di uso non corretto

1.2 A chi è rivolto: personale specializzato autorizzato

Le operazioni descritte nel presente manuale d'istruzioni dovranno essere eseguite solo da personale specializzato, qualificato e autorizzato dal gestore dell'impianto.

Installare e utilizzare il dispositivo solo dopo avere letto e compreso il presente manuale d'istruzioni ed essendo a conoscenza delle disposizioni vigenti in materia di sicurezza sul lavoro e prevenzione degli infortuni.

La selezione e l'installazione dei dispositivi, così come i relativi collegamenti di controllo, richiedono una conoscenza approfondita delle normative di settore e dei requisiti di legge da parte del costruttore di macchine.

1.3 Simbologia utilizzata

Informazione, Suggerimento, Nota:
Questo simbolo segnala utili informazioni aggiuntive.

Attenzione: La mancata osservanza di questa nota di avvertimento può causare guasti o malfunzionamenti.
Avvertenza: La mancata osservanza di questa nota di avvertimento può causare danni personali e/o danni materiali alla macchina.

1.4 Uso conforme

I prodotti qui descritti sono stati sviluppati come componenti d'impianto o di una macchina per lo svolgimento di funzioni di sicurezza. È responsabilità del produttore dell'impianto o della macchina garantire il corretto funzionamento generale.

Il dispositivo di sicurezza può essere installato solo conformemente alle seguenti applicazioni o per quelle autorizzate dal produttore.
Per informazioni dettagliate sul campo d'impiego, vedere il capitolo “Descrizione del prodotto”.

1.5 Note generali di sicurezza

Osservare le note di sicurezza riportate nel manuale d'istruzioni, nonché le disposizioni nazionali relative ad installazione, sicurezza e prevenzione degli infortuni.

x.000 / 01.2020 / v.A. - 103027771-IT / C / 2020-01-21 / AE-Nr. 11732

Per ulteriori informazioni tecniche si rimanda ai cataloghi Schmersal o al catalogo online disponibile in Internet all'indirizzo www.schmersal.net.

Il produttore non si assume alcuna responsabilità per quanto dichiarato. Si riserva il diritto di apportare modifiche tecniche migliorative.

Il progetto globale del controllo nel quale saranno integrati i componenti di sicurezza dovrà essere convalidato secondo la norma EN ISO 13849-2.

Non sono noti altri rischi in caso di osservanza delle note sulla sicurezza e delle istruzioni di montaggio, messa in servizio, funzionamento e manutenzione.

Potrebbero essere richieste misure aggiuntive per assicurare che il dispositivo optoelettronico non subisca un guasto pericoloso quando sono presenti altre forme di raggi luminosi in un'applicazione speciale (ad es. utilizzo di dispositivi di controllo wireless su gru, radiazioni da scintille di saldatura o effetti di luci stroboscopiche).

1.6 Avvertenza in caso di uso non corretto

L'eventuale utilizzo non corretto o non conforme o interventi non autorizzati possono causare pericoli per le persone o danni a componenti della macchina o dell'impianto in seguito all'impiego del dispositivo di sicurezza. Osservare le prescrizioni al riguardo della normativa EN ISO 13855.

La funzione di sicurezza e conseguentemente la conformità alla Direttiva Macchine sono garantite solo in caso di esecuzione a norma delle modifiche e regolazioni descritte nel presente manuale.

1.7 Liberatoria

Il produttore non si assume alcuna responsabilità per danni e malfunzionamenti operativi dovuti ad errori di montaggio o alla mancata osservanza del presente manuale d'istruzioni. È esclusa inoltre ogni ulteriore responsabilità del produttore per danni risultanti dall'utilizzo di parti di ricambio o accessori non autorizzati dal produttore.

Per motivi di sicurezza non è permesso effettuare riparazioni, conversioni e modifiche arbitrarie e il produttore non si assume alcuna responsabilità per eventuali danni risultanti da tali operazioni.

2. Descrizione del prodotto

2.1 Codice prodotto custodia di protezione IP69

Il presente manuale d'istruzioni è valido per le seguenti tipologie:

①-②-**ER**-③

N.	Opzione	Descrizione
①	SH	Custodia di protezione con tappi di chiusura in acciaio inossidabile
	PH	Custodia di protezione con tappi di chiusura in poliammide
②	440	Serie SLC/SLG440
	COM4	Serie SLC/SLG440COM (solo custodia di protezione PH)
③	01	Altezze del campo protettivo 170…490 mm*
	02	Altezze del campo protettivo 500…890 mm*
	03	Altezze del campo protettivo 900…1290 mm*
	04	Altezze del campo protettivo 1370…1770 mm*

* Altezze del campo protettivo 170 e 250 mm solo con SLC440

2.2 Versioni speciali

Per le versioni speciali con codice diverso da quanto elencato alla sezione 2.1, le indicazioni riportate in precedenza e di seguito si applicano solo nella misura in cui tali versioni sono conformi all'esecuzione di serie.

2.3 Fornitura

- Custodia di protezione per trasmettitore e ricevitore
- Kit di fissaggio (premontato)
- Cavo di collegamento da 10 m montato su trasmettitore e ricevitore
- Manuale d'istruzioni DE/EN
- Set di viti con esagono sporgente MS-SH-440 (solo per versione SH)

2.4 Destinazione d'uso

La cortina ottica di sicurezza SLC/SLG è un dispositivo di protezione senza contatto con auto-test integrato (BWS), installato per la protezione di zone e aree di pericolo e degli accessi alle macchine.
In caso di interruzione di uno o più raggi, il movimento pericoloso deve essere fermato.

La valutazione e la progettazione della catena di sicurezza dovranno essere eseguite dall'utente nel rispetto delle norme e prescrizioni applicabili e in base al livello di sicurezza richiesto.

Il dispositivo di sicurezza optoelettronico è dotato di una membrana e deve quindi essere sempre montato con l'uscita cavo verso il basso. Solo in questo modo è possibile garantire la funzionalità della membrana.

2.5 Dati tecnici IP69 (Integrazioni)

Per le versioni del dispositivo optoelettronico di sicurezza con custodia di protezione valgono gli stessi dati tecnici riportati nel manuale d'istruzioni del dispositivo, ad eccezione dei seguenti dati:

Materiale della custodia:	
- Tubo di protezione:	tubi in policarbonato
- Tappi di chiusura:	SH: V4A PH: PA6
- Membrana:	SH: V4A, membrana di Gore-Tex M12 x 1,5 PH: V4A, membrana di Gore-Tex M12 x 1,5
Altezze del campo protettivo:	
- SLC/SLG440:	170 mm … 1770 mm
- SLC/SLG440COM:	330 mm … 1770 mm
- SLG440/SLG440COM:	500 mm, 800 mm, 900mm
Tipo di collegamento:	pressacavi M12 con cavo lungo 10 m
- SLC/SLG440:	trasmettitore: connettore cavo M12, 4 poli ricevitore: connettore cavo M12, 8 poli
- SLC/SLG440COM:	trasmettitore: connettore cavo M12, 4 poli ricevitore: connettore cavo M12, 5 poli
Temperatura ambiente:	
- SLC/SLG440:	–25 °C … +50 °C
- SLC/SLG440COM:	–10 °C … +50 °C
Grado di protezione:	IP69

2.6 Dimensioni

2.6.1 Dimensioni trasmettitore e ricevitore SLC440 incl. custodia SH

Tutte le dimensioni sono in millimetri (mm).

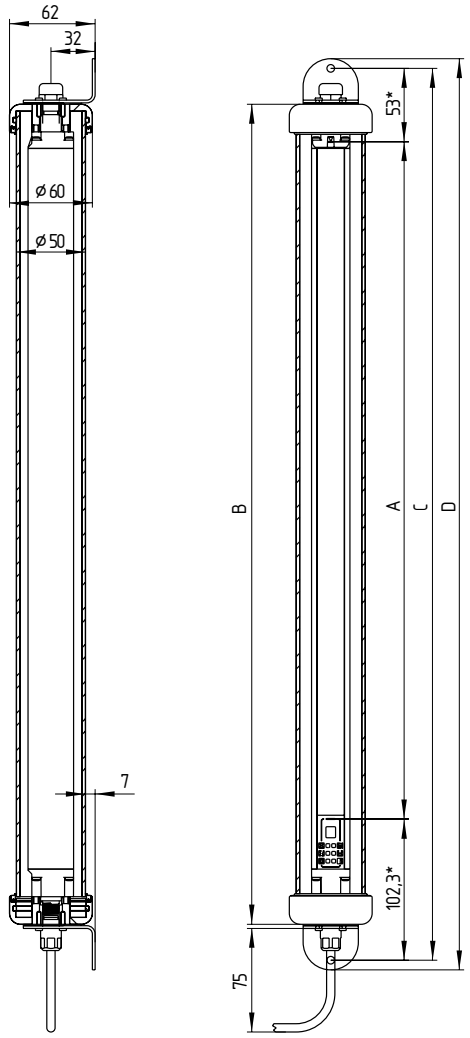

Tipo Dimensioni = SLC con custodia di protezione SH	A Altezza del campo protettivo	B Lunghezza sensore	C Dim. di fissaggio	D lunghezza massima	E Peso
SLC440-ER-0170-xx-01	170	275	328	342	2,7
SLC440-ER-0250-xx-01	250	355	408	422	2,9
SLC440-ER-0330-xx-01	330	435	488	502	3,1
SLC440-ER-0410-xx-01	410	515	568	582	3,4
SLC440-ER-0490-xx-01	490	595	648	662	3,6
SLC440-ER-0570-xx-01	570	675	728	742	3,8
SLC440-ER-0650-xx-01	650	755	808	822	4,0
SLC440-ER-0730-xx-01	730	835	888	902	4,2
SLC440-ER-0810-xx-01	810	915	968	982	4,4
SLC440-ER-0890-xx-01	890	995	1048	1062	4,6
SLC440-ER-0970-xx-01	970	1075	1128	1142	4,9
SLC440-ER-1050-xx-01	1050	1155	1208	1222	5,1
SLC440-ER-1130-xx-01	1130	1235	1288	1302	5,3
SLC440-ER-1210-xx-01	1210	1315	1368	1382	5,5
SLC440-ER-1290-xx-01	1290	1395	1448	1462	5,7
SLC440-ER-1370-xx-01	1370	1475	1528	1542	5,9
SLC440-ER-1450-xx-01	1450	1555	1608	1622	6,2
SLC440-ER-1530-xx-01	1530	1635	1688	1702	6,4
SLC440-ER-1610-xx-01	1610	1715	1768	1782	6,6
SLC440-ER-1690-xx-01	1690	1795	1848	1862	6,8
SLC440-ER-1770-xx-01	1770	1875	1928	1942	7,0

2.6.2 Dimensioni trasmettitore e ricevitore SLG440 incl. custodia SH

Tutte le dimensioni sono in millimetri (mm).

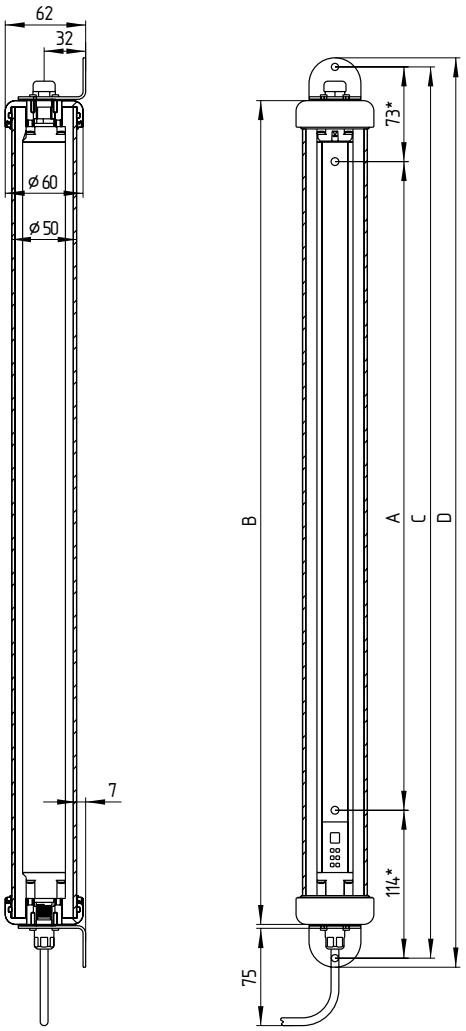

Tipo Dimensioni = SLG440 con custodia di protezione SH	A Altezza del campo protettivo	B Lunghezza sensore	C Dim. di fissaggio	D lunghezza massima	E Peso
SLG440-ER-0500-02-01	500	635	688	702	3,6
SLG440-ER-0800-03-01	800	935	988	1002	4,4
SLG440-ER-0900-04-01	900	1035	1088	1102	4,7

Per tutte le versioni SLC/SLG la rispettiva custodia di protezione va ordinata a parte (v. 2.1 Codice prodotto).

In caso di utilizzo del kit di fissaggio MS-PH-SH la quota C si riduce di 10 mm.

* In caso di utilizzo del kit di fissaggio MS-PH-SH la quota indicata si riduce di 5 mm.

2.6.3 Dimensioni trasmettitore e ricevitore SLC440 incl. custodia PH

Tutte le dimensioni sono in millimetri (mm).

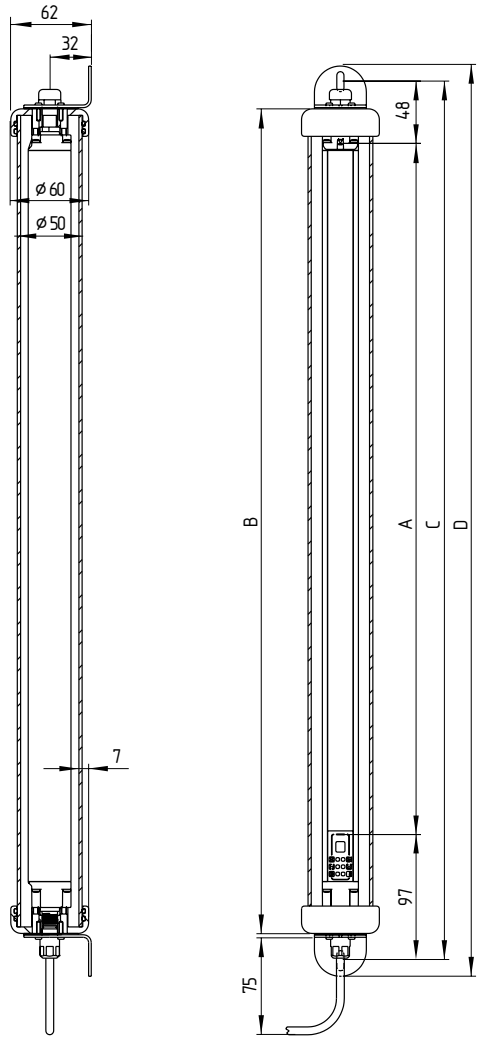

Tipo Dimensioni = SLC con custodia di protezione PH	A Altezza del campo protettivo	B Lunghezza sensore	C Dim. di fissaggio	D lunghezza massima	E Peso
SLC440-ER-0170-xx-01	170	275	316	340	2,0
SLC440-ER-0250-xx-01	250	355	396	420	2,2
SLC440-ER-0330-xx-01	330	435	476	500	2,4
SLC440-ER-0410-xx-01	410	515	556	580	2,6
SLC440-ER-0490-xx-01	490	595	636	660	2,8
SLC440-ER-0570-xx-01	570	675	716	740	3,1
SLC440-ER-0650-xx-01	650	755	796	820	3,3
SLC440-ER-0730-xx-01	730	835	876	900	3,5
SLC440-ER-0810-xx-01	810	915	956	980	3,7
SLC440-ER-0890-xx-01	890	995	1036	1060	3,9
SLC440-ER-0970-xx-01	970	1075	1116	1140	4,1
SLC440-ER-1050-xx-01	1050	1155	1196	1220	4,3
SLC440-ER-1130-xx-01	1130	1235	1276	1300	4,6
SLC440-ER-1210-xx-01	1210	1315	1356	1380	4,8
SLC440-ER-1290-xx-01	1290	1395	1436	1460	5,0
SLC440-ER-1370-xx-01	1370	1475	1516	1540	5,2
SLC440-ER-1450-xx-01	1450	1555	1596	1620	5,4
SLC440-ER-1530-xx-01	1530	1635	1676	1700	5,6
SLC440-ER-1610-xx-01	1610	1715	1756	1780	5,8
SLC440-ER-1690-xx-01	1690	1795	1836	1860	6,1
SLC440-ER-1770-xx-01	1770	1875	1916	1940	6,3

2.6.4 Dimensioni trasmettitore e ricevitore SLG440 incl. custodia PH

Tutte le dimensioni sono in millimetri (mm).

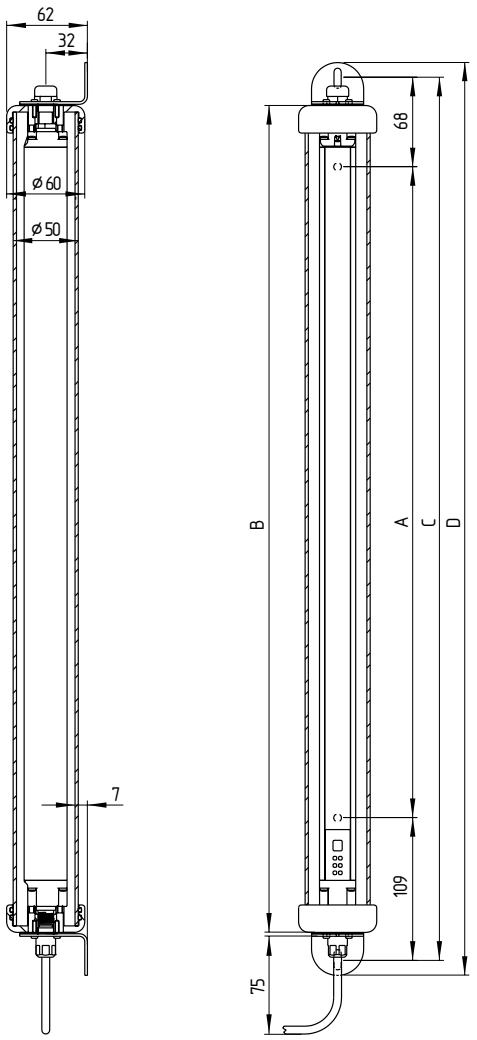

Tipo Dimensioni = SLG con custodia di protezione PH	A Altezza del campo protettivo	B Lunghezza sensore	C Dim. di fissaggio	D lunghezza massima	E Peso
SLG440-ER-0500-02-01	500	635	676	700	2,9
SLG440-ER-0800-03-01	800	935	976	1000	3,7
SLG440-ER-0900-04-01	900	1035	1076	1100	3,9

Per tutte le versioni SLC/SLG la rispettiva custodia di protezione va ordinata a parte (v. 2.1 Codice prodotto).

2.6.5 Dimensioni trasmettitore e ricevitore SLC440 COM incl. custodia PH

Tutte le dimensioni sono in millimetri (mm).

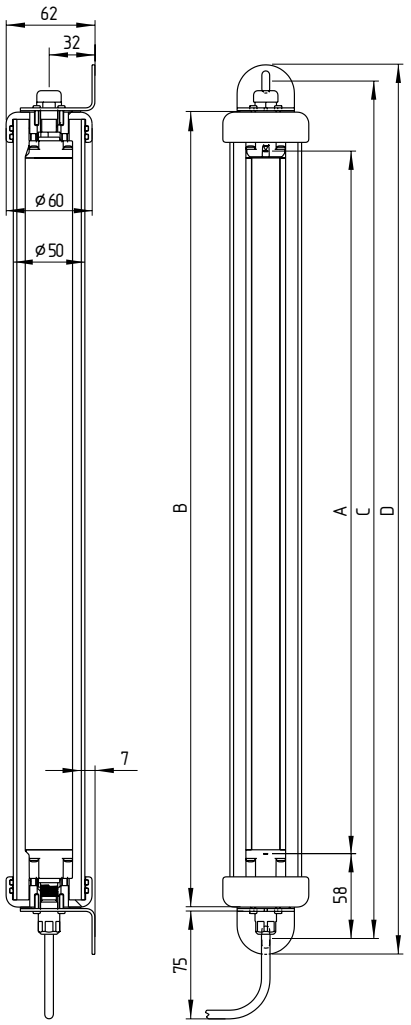

Tipo Dimensioni = SLC440COM con custodia di protezione PH	A Altezza del campo protettivo	B Lunghezza sensore	C Dim. di fissaggio	D lunghezza massima	E Peso
SLC440COM-ER-0330-xx	330	395	436	460	2,2
SLC440COM-ER-0410-xx	410	475	516	540	2,4
SLC440COM-ER-0490-xx	490	555	596	620	2,6
SLC440COM-ER-0570-xx	570	635	676	700	2,9
SLC440COM-ER-0650-xx	650	715	756	780	3,1
SLC440COM-ER-0730-xx	730	795	836	860	3,3
SLC440COM-ER-0810-xx	810	875	916	940	3,5
SLC440COM-ER-0890-xx	890	955	996	1020	3,7
SLC440COM-ER-0970-xx	970	1035	1076	1100	3,9
SLC440COM-ER-1050-xx	1050	1115	1156	1180	4,1
SLC440COM-ER-1130-xx	1130	1195	1236	1260	4,3
SLC440COM-ER-1210-xx	1210	1275	1316	1340	4,5
SLC440COM-ER-1290-xx	1290	1355	1396	1420	4,7
SLC440COM-ER-1370-xx	1370	1435	1476	1500	4,9
SLC440COM-ER-1450-xx	1450	1515	1556	1580	5,2
SLC440COM-ER-1530-xx	1530	1595	1636	1660	5,4
SLC440COM-ER-1610-xx	1610	1675	1716	1740	5,6
SLC440COM-ER-1690-xx	1690	1755	1796	1820	5,8
SLC440COM-ER-1770-xx	1770	1835	1876	1900	6,0

2.6.6 Dimensioni trasmettitore e ricevitore SLG440COM incl. custodia PH

Tutte le dimensioni sono in millimetri (mm).

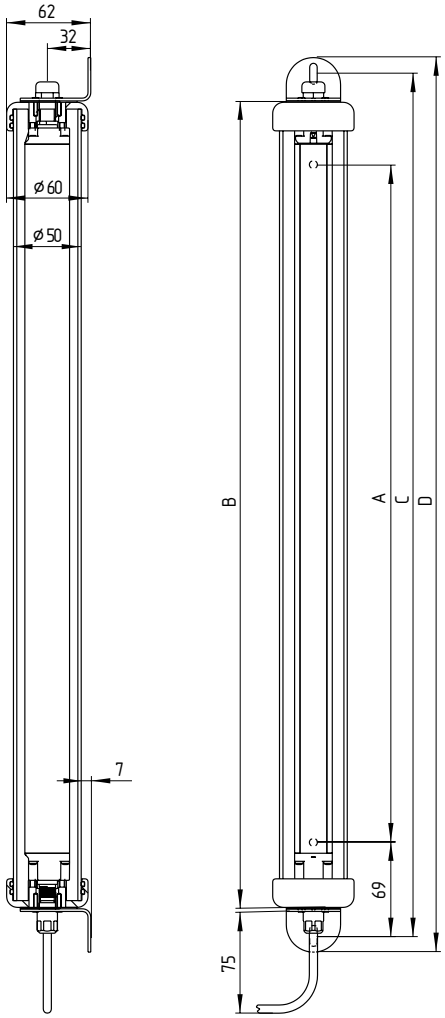

Tipo Dimensioni = SLG440COM con custodia di protezione PH	A Altezza del campo protettivo	B Lunghezza sensore	C Dim. di fissaggio	D lunghezza massima	E Peso
SLG440COM-ER-0500-02	500	595	636	660	2,6
SLG440COM-ER-0800-03	800	895	936	960	3,5
SLG440COM-ER-0900-04	900	995	1036	1060	3,7

Per tutte le versioni SLC/SLG la rispettiva custodia di protezione va ordinata a parte (v. 2.1 Codice prodotto).

2.7 Kits di fissaggio

Kit di fissaggio MS-SH
Il kit di fissaggio della custodia SH si compone di 4 squadrette in acciaio inox V4A e 16 viti ad esagono incassato V4A ed è già premontato sul tappo di chiusura.

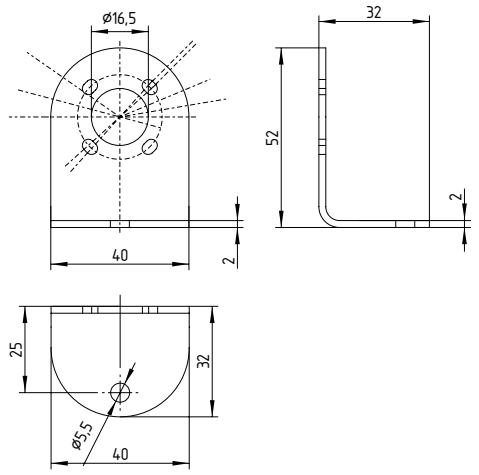

Set di viti con esagono sporgente MS-SH-440
(in dotazione solo per la versione SH)
Il kit di fissaggio si compone di 16 viti ad esagono incassato V4A, dotate di rondelle, nonché di una chiave inglese da 5,5 mm.

Kit di fissaggio MS-PH-SH
Il kit di fissaggio della custodia PH si compone di 4 squadrette in acciaio inox V4A e 16 viti ad esagono incassato V4A ed è già premontato sul tappo di chiusura.

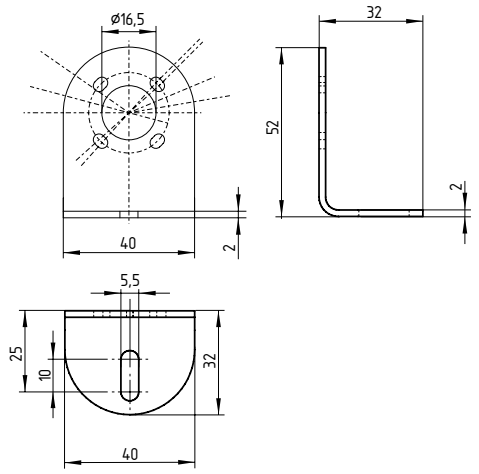

Il kit di fissaggio MS-PH-SH può essere utilizzato, opzionalmente, per la custodia SH. In questo caso vengono fornite in dotazione solo le 4 squadrette in acciaio inox V4A.

K.A. Schmersal GmbH & Co. KG
Möddinghofe 30, 42279 Wuppertal
Germania
Telefono: +49 202 6474-0
Telefax: +49 202 6474-100
E-mail: info@schmersal.com
Internet: www.schmersal.com

3. Pulizia

3.1 Pulizia
Se la copertura ottica dei sensori è molto sporca, ciò può determinare la disattivazione delle uscite OSSD. Per la pulizia, utilizzare un panno morbido pulito, senza esercitare pressione.
Non utilizzare detergenti aggressivi o abrasivi che potrebbero danneggiare la superficie.

4. Smontaggio e smaltimento

4.1 Smontaggio
Smontare il dispositivo di sicurezza solo in assenza di tensione.

4.2 Smaltimento
Smaltire il dispositivo di sicurezza in conformità con le disposizioni e le normative nazionali vigenti.

5. Appendice

5.1 Contatto
Consulenza / Vendita:
K.A. Schmersal GmbH & Co. KG
Möddinghofe 30
42279 Wuppertal
Germania
Telefono: +49 202 6474-0
Telefax: +49 202 6474-100

Informazioni dettagliate sulla nostra gamma di prodotti sono disponibili anche in Internet all'indirizzo www.schmersal. com.

Riparazione / Spedizione:
Safety Control GmbH
Am Industriepark 2a
84453 Mühldorf / Inn
Germania
Telefono: +49 8631 18796-0
Telefax: +49 8631 18796-1