M 330

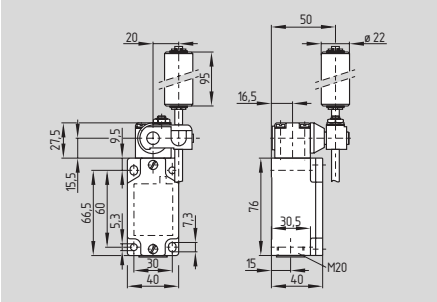

- Metallgehäuse
- 2 Kontakte
- Sprungschaltung mit Reibkontakt
- Befestigungsmaße nach EN 50041
- längenverstellbarer Hebel mit Nylonrolle
- mit LED erhältlich
- 1 Leitungseinführung M20 x 1,5
- Schutzart IP 65
- für leichten bis mittelschweren Betrieb
- verschleissarmer Schwenkhebelvorsatz

Prüfzeichen

CE

Technische Daten

Vorschriften:	IEC/EN 60947-5-1
Gehäuse und Deckel:	Leichtmetall-Druckguss chromatiert und lackiert
Schutzart:	IP 65 gem. EN 60529
Kontaktmaterial:	Silber
Schaltglieder:	Wechsler mit Doppelunterbrechung mit 2 voneinander getrennten Kontaktbrücken, gleiches Potenzial
Schaltsystem:	Sprungschaltung mit Reibkontakt
Anschlussart:	Schraubanschluss M 3,5
Anschlussquerschnitt:	max. 2,5 mm² (einschl. Aderendhülsen)
U_{imp}:	4 kV
U_i:	250 V
I_{the}:	6 A
I_e/U_e:	2,5 A / 230 VAC
Gebrauchskategorie:	AC-15
Kurzschlussschutz:	6 A gL/gG D-Sicherung
Kontaktöffnungsweite:	max. 2 x 0,5 mm
Umschaltzeit:	≤ 10 ms (bei Betätigungsgeschwindigkeit von 10 mm/min am Stößel)
Prelldauer:	≤ 1,5 ms
Umgebungstemperatur:	– 30 °C … + 90 °C
Mech. Lebensdauer:	> 30 Millionen Schaltspiele
Schalthäufigkeit:	max. 3000/h
Schaltpunktgenauigkeit bei wiederholtem Schalten:	± 0,02 mm am Stößel

Kontaktvarianten

1 Schließer
1 Öffner

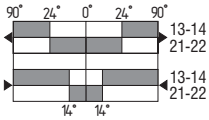

Bestelldaten

MV10H 330-11y-1348-①

Nr.	Einfügen	Beschreibung
①		ohne LED
	G24	mit LED

Hinweis

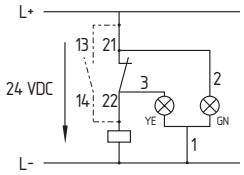

LED-Ausführung:
Bestellindex G24. Geschützt gegen Verpolung und Spannungsspitzen.
- Betriebsspannungsanzeige: grün / GN
- Schaltzustandsanzeige: gelb / YE