M 330

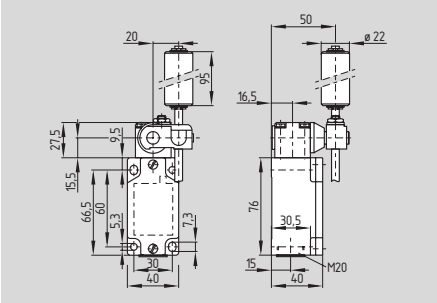

- Caja metálica
- 2 contactos
- Acción brusca con contactos auto-limpiantes
- Dimensiones de fijación según EN 50041
- Palanca de varilla de longitud ajustable con rodillo de Nylon
- Disponible en versión con LED
- 1 entrada de cable M20 x 1,5
- Protección IP 65
- Para trabajos ligeros y medios
- Cabezal de accionamiento anti-desgaste

Aceptaciones

CE

Datos técnicos

Normas:	IEC/EN 60947-5-1
Material de la caja y tapa:	aleación ligera inyectada, lacada
Protección:	IP 65 según EN 60529
Material de contactos:	plata
Tipo de contactos:	conmutador, doble ruptura con separación en los puentes de contacto, igual potencial
Sistema de conmutación:	acción brusca, contactos auto-limpiantes
Conexionado:	terminales a tornillo M 3,5
Sección del cable:	máx. 2,5 mm^2 (incluidos terminales)
U_{imp}:	4 kV
U_i:	250 V
I_{the}:	6 A
I_e/U_e:	2.5 A / 230 VCA
Categoría de utilización:	AC-15
Fusible máximo:	6 A gG fusibles D según DIN EN 60269-1
Apertura de contactos:	máx. 2 x 0,5 mm
Tiempo de conmutación:	≤ 10 ms (con velocidad de accionamiento 10 mm/min en el pitón)
Duración de rebotes:	≤ 1,5 ms
Temperatura ambiente:	– 30 °C … + 90 °C
Vida mecánica:	> 30 millones maniobras
Cadencia:	máx. 3000/h
Precisión del punto de conmutación, a la repetición:	± 0,02 mm en pitón

Variantes del contacto

1 NA / 1 NC

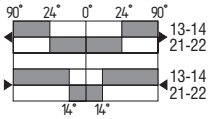

Detalles en Pedidos

MV10H 330-11y-1348-①

N°.	Reemplaza	Descripción
①		Sin LED
	G24	Con LED

Observación

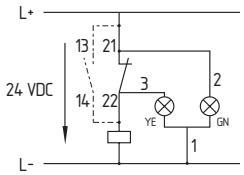

Versión LED:
Sufijo en pedidos G24. Protegido contra polaridad invertida y contra transitorios de tensión.

- Indicador de tensión de alimentación: Verde (GN)
- Indicador de posición de conmutación: Amarillo (YE)