M 330

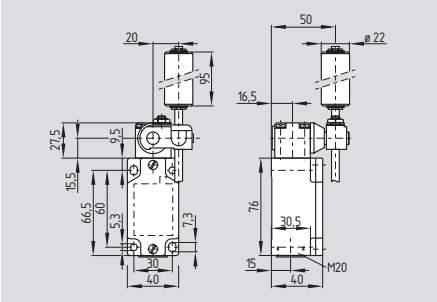

- Custodia di metallo
- 2 contatti
- Commutazione rapida con contatto strisciante
- Misure di fissaggio sec. EN 50041
- Leva regolabile in lunghezza con rotella di nylon
- Disponibile con LED
- 1 entrata cavo M20 x 1,5
- Grado di protezione IP 65
- Per impieghi da leggeri a mediamente pesanti
- Castelletto, per leva oscillante, poco soggetto ad usura

Marchio di certificazione

CE

Dati tecnici

Prescrizioni:	IEC/EN 60947-5-1
Custodia e coperchio:	pressofuso in lega leggera cromato e verniciato
Grado di protezione:	IP 65 sec. EN 60529
Materiale contatti:	argento
Elementi di commutazione:	scambio con doppia interruzione con 2 ponticelli di contatto separati, stesso potenziale
Sistema di commutazione:	commutazione tipo rapido con contatto strisciante
Collegamento:	morsetti a vite M 3,5
Sezione di collegamento:	max. 2,5 mm² (compreso capocorda)
U_{imp}:	4 kV
U_i:	250 V
I_{the}:	6 A
I_e/U_e:	2,5 A / 230 VAC
Categoria d'utilizzo:	AC-15
Protezione da corto circuito:	6 A gL/gG fusibile D
Ampiezza apertura contatti:	max. 2 x 0,5 mm
Tempo di commutazione:	≤ 10 ms (con velocità di azionamento di 10 mm/min sul pistone)
Durata rimbalzo:	≤ 1,5 ms
Temperatura ambiente:	– 30 °C … + 90 °C
Durata meccanica:	> 30 milioni di manovre
Frequenza di commutazione:	max. 3000/h
Precisione del punto di commutazione con azionamenti ripetuti:	± 0,02 mm sul pistone

Varianti del contatto

1 NA / 1 NC

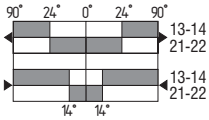

Dati per l'ordine

MV10H 330-11y-1348-①

N°.	Versioni	Descrizione
①		Senza LED
	G24	Con LED

Osservazioni

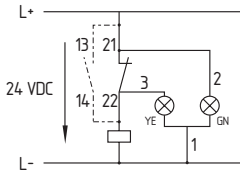

Versione LED:
Indice d'ordine G24; Protetto da inversione di polarità e da picchi di tensione.

- Indicazione della
  tensione d'esercizio: verde / GN
  stato di commutazione: giallo / YE