LKF

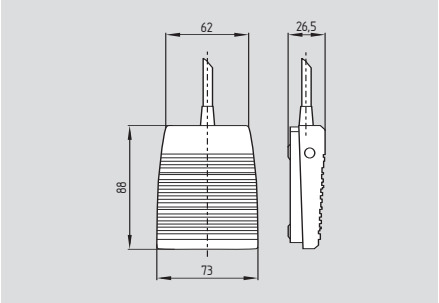

- Invólucro plástico
- Formato pequeno e baixo
- Microswitch para tensões de comando até 5 A
- Inversor de 1 ou 2 polos
- Podem ser fornecidos com ou sem cabos pré-fabricados
- Com cabo, comprimento 2 metros

Certificados

CE

Dados técnicos

Normas:	IEC/EN 60947-5-1 VDE 0113 parte 1
Invólucro:	Termoplástico a prova de impacto
Pedal:	Termoplástico a prova de impacto
Tipo de conexão:	cabo fabricado pelo cliente (com 1PW: dmáx. = 6,5 mm, com 2 PW: dmáx. = 8,5 mm) Código para encomenda -2m: cabo pre-fabricado, 3 x 0,5 mm^2 ou 6 x 05 mm^2, comprimento de 2 m
Tipo de protecção:	IP 65 com cabo de conexão, IP 43 sem cabo de conexão, de acordo com EN 60529
Sistema de comutação:	Comutação de actuação rápida
Protecção contra curto circuito:	5 A (lento)
Tensão de actuação:	250 VAC/DC
Corrente máx. ao ligar:	Microswitch: 5 A
Capacidade máxima d e comutação:	Microswitch: 1250 A
Temperatura ambiente:	– 10 °C … + 70 °C
Durabilidade mecânica:	> 1 milhão de comutações

Variantes de contactos

Contacto inversor de 1 polo

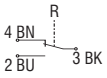

Contacto inversor de 2 polos

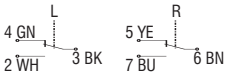

Dados para a encomenda

LKF ①-②

Nr.	Inserir	Descrição
①	1PW	Contacto inversor de 1 polo
	2PW	Contacto inversor de 2 polos
②		Sem cabo
	2m	Comprimento dos cabos: 2m