SCHMERSAL

Version 2

FR Mode d'emploi . . . . . page 1
Original

Dimensions

Toutes les dimensions sont indiquées en mm.

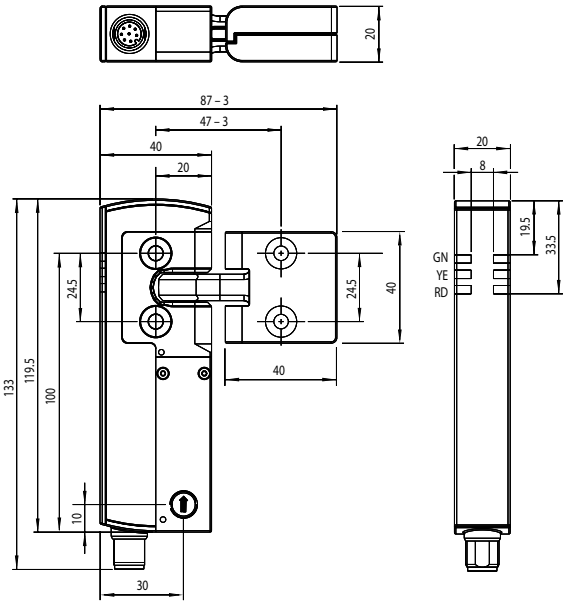

Montage

Les interverrouillages de sécurité de la version "V2" doivent être utilisés impérativement avec un actionneur de la version "V2".

Veuillez observer les remarques des normes EN ISO 12100, EN ISO 14119 et EN ISO 14120.

L'interverrouillage avec pêne de verrouillage (A) et l'actionneur avec un marquage triangulaire (B) sont à monter dans la même direction.

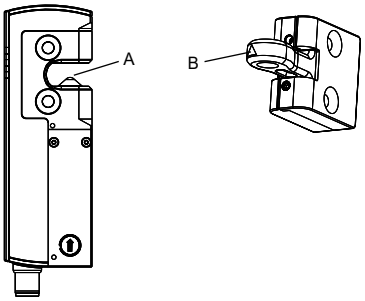

Deux trous de fixation pour vis M5 à tête fraisée (version standard) ou pour vis saillantes (version boîtier plat -PH) sont prévus pour monter l'interverrouillage et l'actionneur.

La classe de résistance des vis M5 doit être au moins 8.8 ou 80 pour les vis en acier inoxydable. Le couple de serrage des vis M5 est de 4 ... 6 Nm, le couple de serrage max. dépend des vis de fixation utilisées.

L'interverrouillage est autolubrifiant. La lubrification dans le pêne de verrouillage et dans le creux de l'actionneur ne doit pas être enlevée.

L'accumulation d'encrassements à grains fins dans la zone du pêne doit être évitée. Le cas échéant, il faut éviter un montage où le pêne se déplace de bas en haut.
Il faut monter l'actionneur de telle sorte qu'il soit protégé contre tout dommage dû à une influence extérieure.

L'actionneur doit être fixé sur le protecteur de manière indémontable (vis indémontables, collage, perçage des têtes de vis, goupillage) et est à protéger contre le décalage.

Décalage permis de l'actionneur et de l'interverrouillage

Angle d'inclinaison **Angle de rotation**

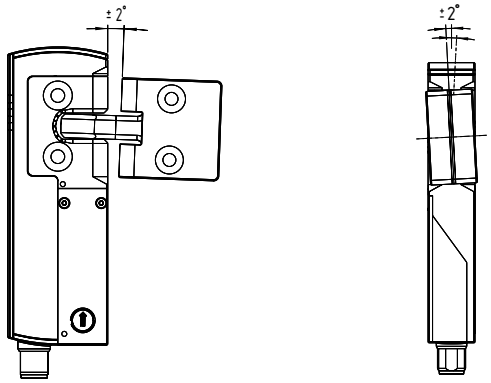

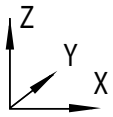

L'AZM40 peut fonctionner dans les plages de tolérance suivantes:
Direction X: - 3 mm
Direction Y: ± 1 mm
Direction Z: ± 1,5 mm (actionneur en position centrale)

Ajustement
Les deux vis à 6 pans creux M4 permettent un ajustement de la langue de l'actionneur en direction X au moyen d'une clef 6 pans creux de taille 2 mm.

Ajustement via les vis à 6 pans creux M4

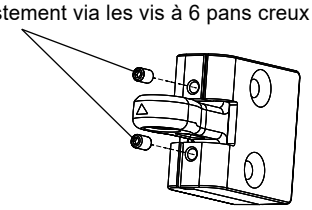

Les vis à six pans creux ne doivent pas être dévissées complètement.

K.A. Schmersal GmbH & Co. KG
Möddinghofe 30, 42279 Wuppertal
Allemagne
Téléphone: +49 202 6474-0
Téléfax: +49 202 6474-100
E-Mail: info@schmersal.com
Internet: www.schmersal.com

x.000 / 03.2024 / v.A. – 103055397-FR / A / 2024-03-06 / AE-Nr. -