SCHMERSAL

Versie 2

NL Bedieningshandleiding . . . . . Pagina 1
Origineel

Afmetingen

Alle maten in mm.

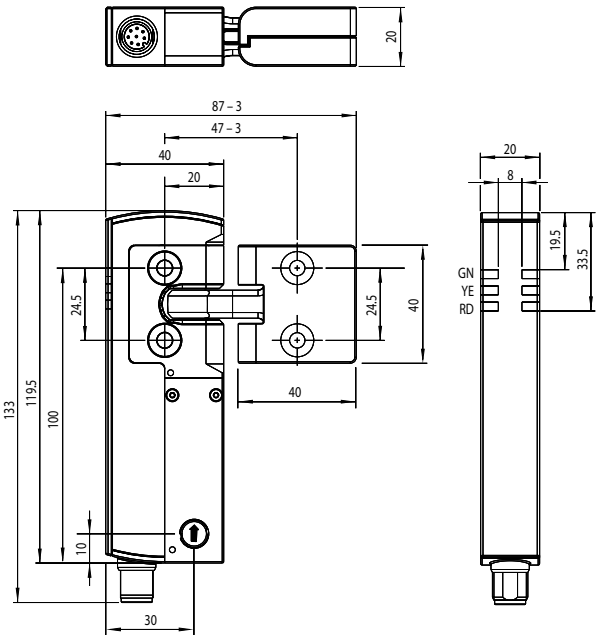

Montage

De veiligheidsvergrendelingen van de versie "V2" moeten altijd met een bedieningssleutel van de versie "V2" worden gebruikt.

Neem ook de opmerkingen van de normen EN ISO 12100, EN ISO 14119 en EN ISO 14120.

De vergrendeling met vergrendelbout (A) en de bediensleutel met driehoeksmarkering (B) moeten in dezelfde montagerichting worden gemonteerd.

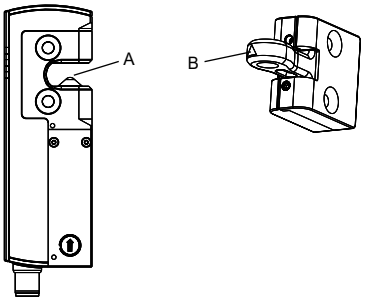

De veiligheidsvergrendeling en de bediensleutel zijn voorzien van telkens twee bevestigingsgaten (verzonken boorgaten (standaard) of platte behuizing (uitvoering -PH)) voor M5 schroeven.

De weerstandscategorie van de M5-schroeven moet minstens 8.8 of, in roestvrij staal, 80 bedragen. Het aandraaimoment van de M5-schroeven bedraagt 4 ... 6 Nm, het maximale aandraaimoment is afhankelijk van de gebruikte bevestigingsschroeven.

De veiligheidsvergrendeling is zelfsmerend. De smering aan de vergrendelbout en in de verzonken greep van de bedieningssleutel mag niet worden verwijderd.

De ophoping van fijnkorrelige vervuiling in de zone van de grendel moet vermeden worden. Daarom moet men in dit geval afzien van een montage, waarbij de grendel van onder naar boven ingevoerd wordt.
De bediensleutel moet zodanig worden gemonteerd, dat hij beschermd is tegen beschadiging door externe invloeden.

De bediensleutels moeten via geschikte maatregelen (gebruik van eenwegschroeven, lijmen, uitboren van de schroefkoppen, borgen met pennen) onlosmakelijk aan de beschermvoorziening bevestigd worden en tegen verschuiven beveiligd worden.

Toegelaten afwijking van bediensleutel en vergrendeling

Kantelhoek **Draaiingshoek**

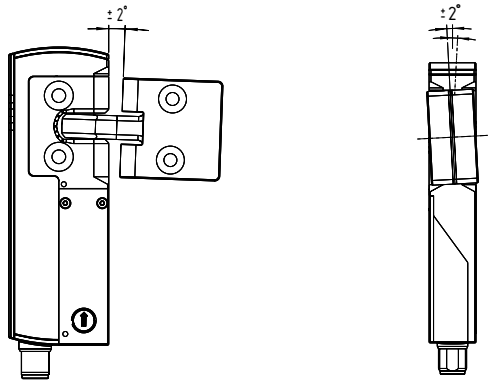

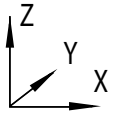

De AZM40 kan werken binnen de volgende tolerantiegrenzen:
X-as: - 3 mm
Y-as: ± 1 mm
Z-as: ± 1,5 mm (bediensleutel in middelste stand)

Afstelling
De beide M4 binnenzeskantschroeven maken een afstelling van de bediensleutellip in X-richting mogelijk met behulp van een binnenzeskantsleutel SW 2 mm.

Afstelling via M4 binnenzeskantschroeven

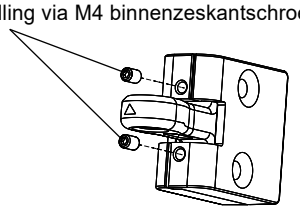

De binnenzeskantschroeven mogen niet volledig uitgedraaid worden.

KA. Schmersal GmbH & Co. KG
Möddinghofe 30, 42279 Wuppertal
Duitsland
Telefoon: +49 202 6474-0
Telefax: +49 202 6474-100
E-Mail: info@schmersal.com
Internet: www.schmersal.com

x.000 / 03.2024 / v.A. – 103055397-NL / A / 2024-03-06 / AE-Nr: -