SCHMERSAL

Wersja 2

PL Instrukcja obsługi . . . . . .Strona 1
Oryginał

Wymiary

Wszystkie wymiary w mm.

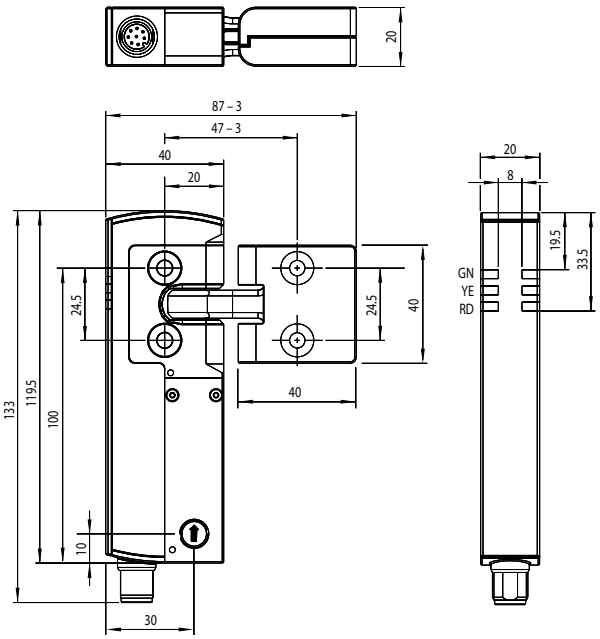

Montaż

Elektroniczne blokady bezpieczeństwa wersji „V2“ zawsze powinny być stosowane z aktywatorem wersji „V2“.

Należy przestrzegać wskazówek norm EN ISO 12100, EN ISO 14119 i EN ISO 14120.

Blokadę ze sworzniem ryglującym (A) i aktywator z oznaczeniem trójkątnym (B) należy montować w tym samym kierunku montażu.

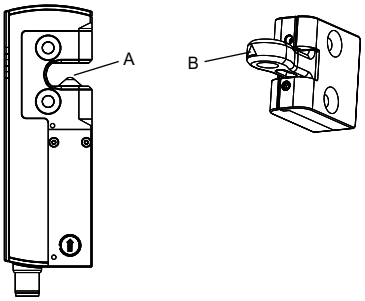

Do mocowania elektromagnetycznej blokady bezpieczeństwa i aktywatora są przewidziane po dwa otwory mocujące (otwory fazowane (standard) lub płaska obudowa (wersja -PH)) pod śruby M5.

Śruby M5 muszą odpowiadać co najmniej klasie wytrzymałości 8.8 lub w przypadku stali szlachetnej klasie wytrzymałości 80. Moment dokręcania śrub M5 wynosi 4 ... 6 Nm, maksymalny moment dokręcania zależy od stosowanych śrub mocujących.

Elektromagnetyczna blokada bezpieczeństwa jest samosmarująca. Nie wolno usuwać smaru ze sworznia ryglującego i z zagłębienia aktywatora.

Należy unikać gromadzenia się drobnoziarnistych zanieczyszczeń w obszarze sworznia. Dlatego w takim przypadku należy zrezygnować z montażu, przy którym sworzeń ryglujący wsuwa się od dołu do góry.
Aktywator należy zamontować w taki sposób, aby był chroniony przed uszkodzeniem wskutek oddziaływania czynników zewnętrznych.

Za pomocą odpowiednich metod (stosowanie śrub jednokierunkowych, klejenie, rozwiercanie łbów śrub, kołkowanie) należy zamocować aktywator do osłony w sposób nierozłączny i zabezpieczyć przed przesuwaniem.

Dozwolone przesunięcie aktywatora i blokady

Kąt przechylenia **Kąt obrotu**

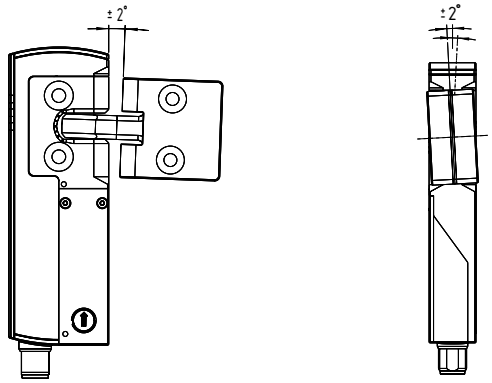

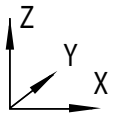

Blokada AZM40 posiada zakres pracy:
Oś X: - 3 mm
Oś Y: ± 1 mm
Oś Z: ± 1,5 mm (aktywator w położeniu środkowym)

Regulacja
Obie śruby o gnieździe sześciokątnym M4 umożliwiają regulację języczka aktywatora w kierunku X za pomocą klucza do śrub o gnieździe sześciokątnym o rozmiarze 2 mm.

Regulacja za pomocą śrub o gnieździe sześciokątnym M4

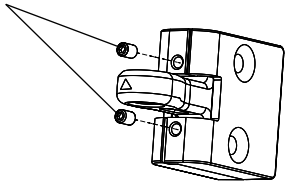

Nie wolno całkowicie wykręcać śrub o gnieździe sześciokątnym.

K.A. Schmersal GmbH & Co. KG
Möddinghofe 30, 42279 Wuppertal
Niemcy
Telefon: +49 202 6474-0
Faks: +49 202 6474-100
E-mail: info@schmersal.com
Internet: www.schmersal.com

x.000 / 03.2024 / v.A. – 103055397-PL / A / 2024-03-06 / AE-Nr: -