SCHMERSAL

PT Manual de instruções . . . . . .página 1
Original

Dimensões

Todas as medidas em mm.

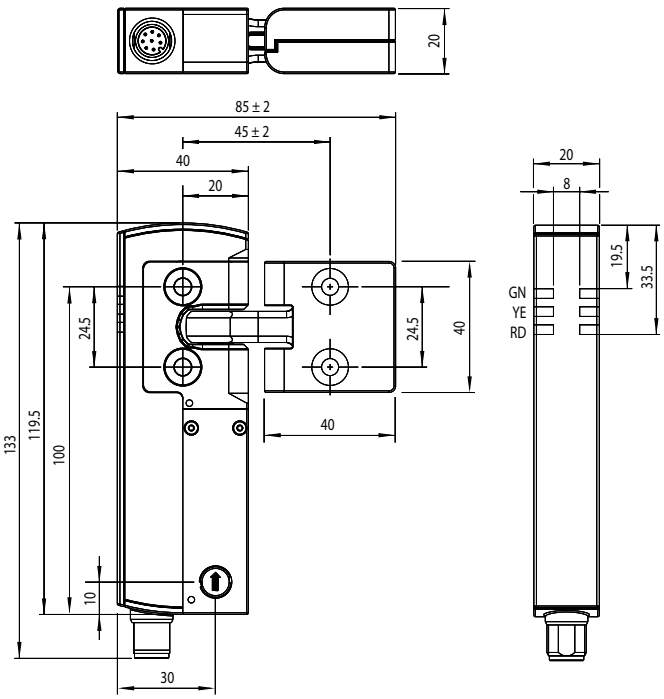

Instruções gerais de montagem

Favor observar as indicações relacionadas nas normas EN ISO 12100, EN ISO 14119 e EN ISO 14120.

O atuador pode ser inserido sem níveis num ângulo de 180°.

A posição de uso é opcional. O solenóide de segurança não pode ser usado como batente.

O solenoide com pernos de bloqueio (A) e o atuador com marcação triangular (B) devem ser montados no mesmo sentido de montagem.

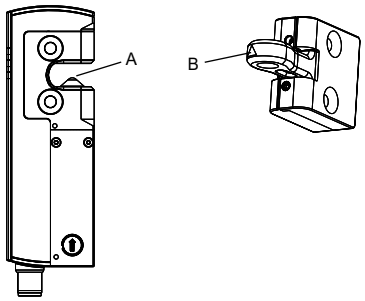

Para a fixação do solenóide de segurança e do atuador existem dois furos de fixação (furos escareados (standard) ou caixa plana (versão -PH)) para parafusos M5.

Os parafusos M5 devem corresponder, pelo menos, à classe de resistência 8.8. O binário de aperto mínimo dos parafusos M5 é de 4 Nm.

Deve ser evitada a acumulação de sujidade de grão fino na área do perno. Por isso, é previsível, num tal caso de uma montagem, na qual o perno de bloqueio se recolhe de baixo para cima.
O atuador deve ser montado de forma a ficar protegido contra possíveis danos causados por influências externas.

O atuador deve ser fixado de modo que não possa ser solto (utilização de parafusos não amovíveis, adesivo, furação, pinos de fixação) do dispositivo de proteção e travado contra deslocamento.

Desalinhamento permitido entre atuador e solenoide

Ângulo de inclinação **Ângulo de rotação**

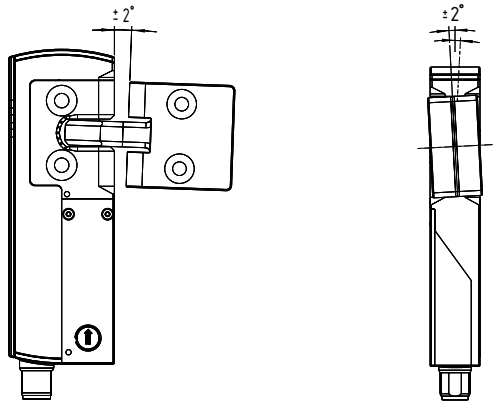

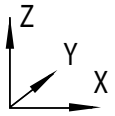

O AZM40 é funcional dentro dos seguintes limites de tolerância:
Eixo X: ± 2 mm
Eixo Y: ± 1 mm
Eixo Z: ± 1,5 mm (atuador na posição central)

Ajuste
Os dois parafusos sextavados internos M4 permitem um ajuste da lingueta do atuador em sentido X com ajuda de uma chave sextavada interior TC 2 mm.

Ajuste com parafusos sextavados interiores M4

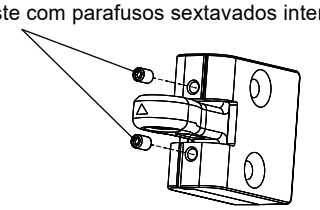

Os parafusos sextavados interiores não podem ser completamente desenroscados.

K.A. Schmersal GmbH & Co. KG
Möddinghofe 30, 42279 Wuppertal
Alemanha
Telefon: +49 202 6474-0
Telefax: +49 202 6474-100
E-Mail: info@schmersal.com
Internet: www.schmersal.com

x.000 / 02.2021 / v.A. - 103040433-PT / A / 2021-02-12 / AE-Nr. -