SCHMERSAL

DE Betriebsanleitung . . . . . Seite 1
Original

Die abgebildeten Montageplatten dienen zur Befestigung der Sicherheitszuhaltung AZM150 an Standard-Profilschienen mit einer Breite von 40 mm.

Montageplatte gegen Verrutschen durch Verwendung der Madenschraube sichern. Betätigerkopf in erforderliche Position drehen.

Im Lieferumfang der Montageplatte jeweils enthalten:
- 1 Montageplatte
- 4 Zylinderkopfschrauben M5 x 45
- 4 Unterlegscheiben
- 1 Madenschraube M5 x 8

MP-AZM150-1

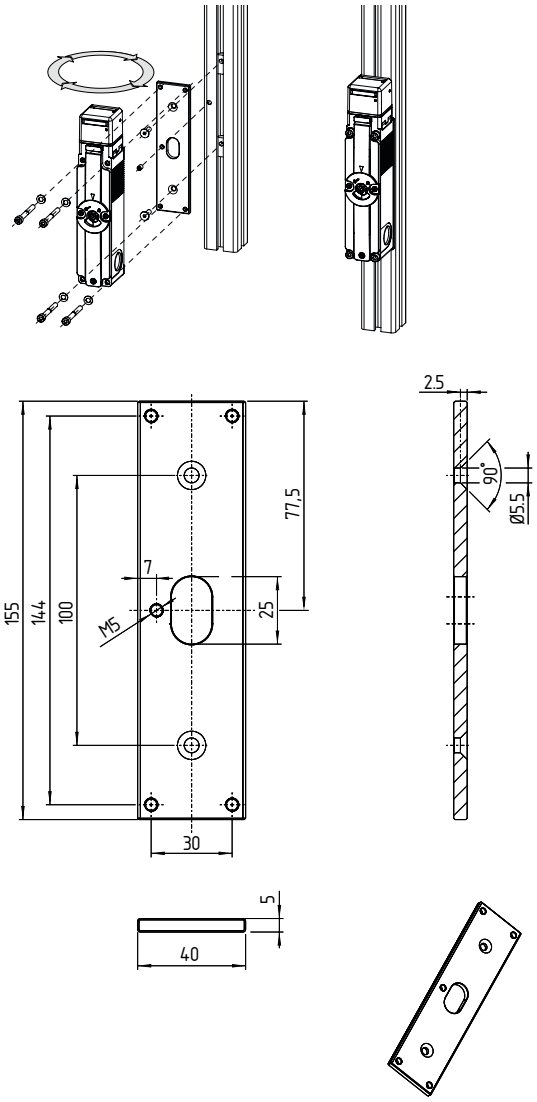

MP-AZM150-2-R/L

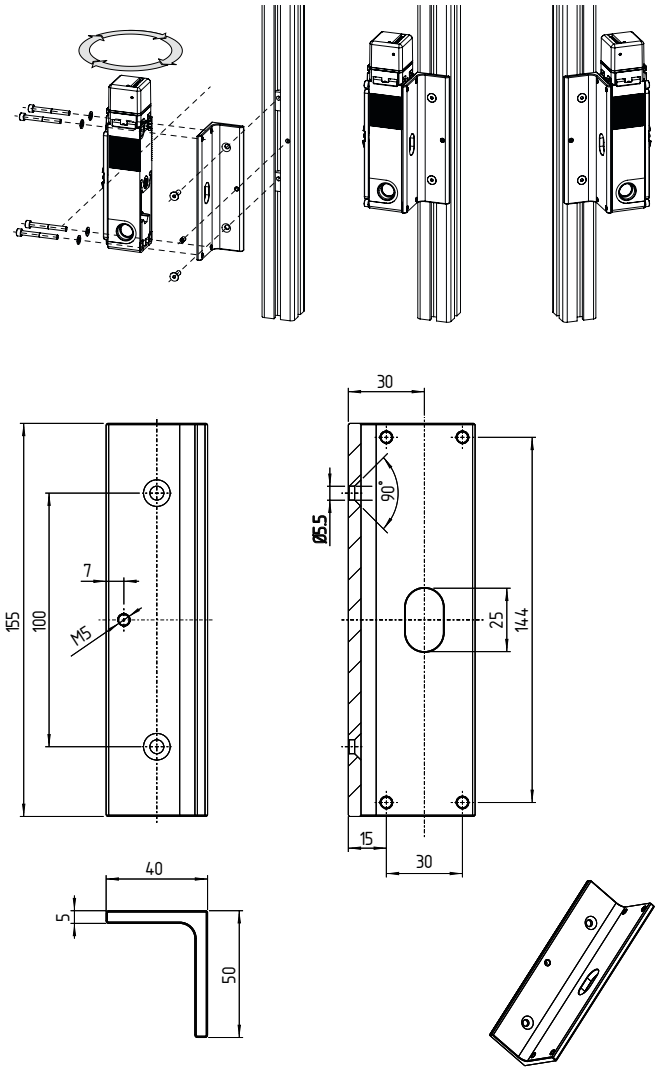

K.A. Schmersal GmbH & Co. KG
Möddinghofe 30, 42279 Wuppertal
Deutschland
Telefon: +49 202 6474-0
Telefax: +49 202 6474-100
E-Mail: info@schmersal.com
Internet: www.schmersal.com

Production site:
SCHMERSAL
Industrial Switchgear (Shanghai) Co., Ltd.
Cao Ying Road 3336
201712 Shanghai / Qingpu, P.R.CHINA

Phone: +86-21-63 75 82 87
Fax: +86-21-69 21 43 98
E-Mail: info@schmersal.com.cn
Internet: www.schmersal.com.cn

施迈赛工业开关制造（上海）有限公司
地址：上海市青浦区漕盈路3336号
邮编：201712

电话：021-63 75 82 87
传真：021-69 21 43 98

网址 www.schmersal.com.cn

103046182 / A / 2022-12-15 / AE-Nr. -