SCHMERSAL

PT Manual de instruções . . . . . .página 1
Original

Descrição do produto

Código para encomenda

DHS-150-BKBU-①

Nº	Opção	Descrição
①	L	Porta com fechamento à esquerda
	R	Porta lateral direita

Descrição e utilização

O sistema de maçaneta de porta DHS-150 em combinação com o encravamento de segurança AZM150 é apropriado para dispositivos de segurança rotatórios. O dispositivo de segurança pode ser aberto e fechado por fora, puxando a maçaneta. Na posição aberta, a maçaneta de porta encaixa no batente final do ferrolho da porta aberto.

⚠ O ferrolho (E, ver dimensões) não pode ser trancado com um cadeado ou similar no estado fechado. (De outro modo, as pessoas fechadas não podem sair da zona de perigo.)

⚠ O sistema de maçaneta de porta não é apropriado para aplicações com desbloqueio de fuga em emergência.

ℹ O raio mínimo de uma porta giratória é de 400 mm.
Aceitações:
- 40 mm perfil
- Distância de 15 mm entre o encravamento de segurança e o sistema de maçaneta de porta
- Aplicação dobradiça standard para perfis de 40 mm

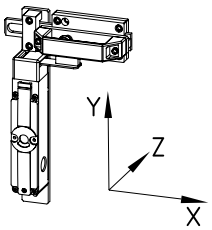

Tolerâncias entre o encravamento de segurança e o atuador
X = ±5 mm
Y = ±0,5 mm
Z = ±1 mm

Por motivo de segurança não são permitidas quaisquer reparações, alterações ou modificações efetuadas por conta própria, nestes casos o fabricante exime-se da responsabilidade pelos danos resultantes.

Montagem

Instruções gerais de montagem

⚠ A montagem pode ser realizada apenas por pessoal técnico autorizado.

Apresenatação das variantes de montagem

O sistema de maçaneta de porta DHS-150 deve ser utilizado unicamente para uma montagem fora da zona de perigo.

Montagem exterior

Porta com fechamento à direita	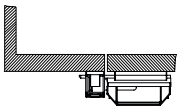	Porta com fechamento à esquerda	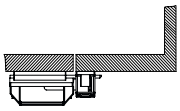

Disposições de montagem admissíveis

DHS-150-…-**L** DHS-150-…-**R** DHS-150-…-**R** DHS-150-…-**L**

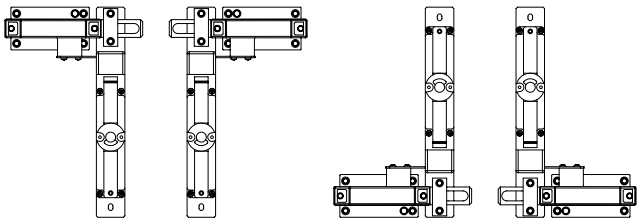

Dimensões

Todas as medidas em mm.

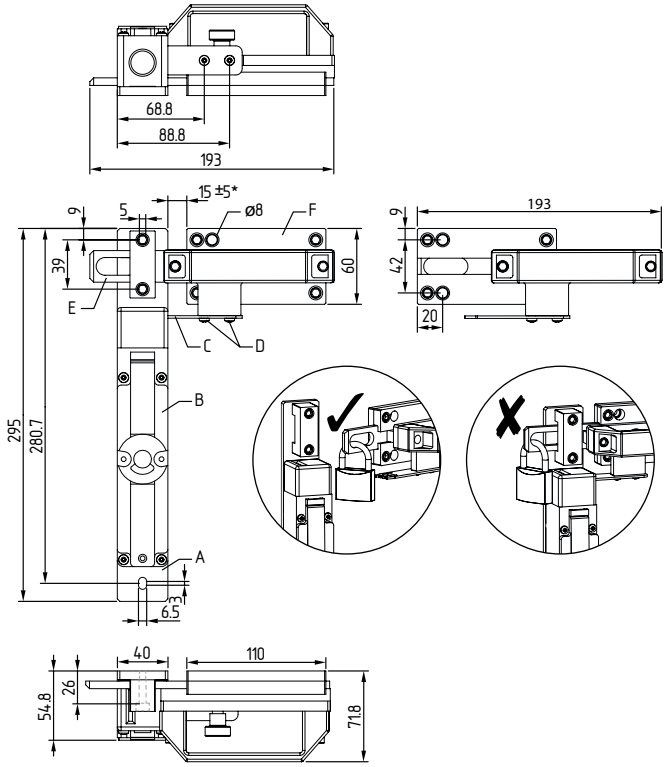

Legenda

A = Placa de montagem AZM150 (incluída no volume de fornecimento)
B = Encravamento de segurança AZM150 (não incluído no volume de fornecimento)
C = Atuador AZM150-B1 (a encomendar separadamente no caso do AZM150 com codificação padrão (Código: 153033699) / incluído no volume de fornecimento do AZM150i-...-B1 codificado individualmente)
D = Parafusos de segurança unidirecionais (incluídos no volume de fornecimento)
E = Ferrolho de porta (fechado)
F = Placa de montagem DHS-150 (incluída no volume de fornecimento)

* Com uma distância ≤10 mm, a porta só pode ser aberta para fora.

ℹ Devem ser usados apenas cadeados com um diâmetro de arco de 5 mm.

K.A. Schmersal GmbH & Co. KG
Möddinghofe 30, 42279 Wuppertal
Alemanha
Telefon: +49 202 6474-0
Telefax: +49 202 6474-100
E-Mail: info@schmersal.com
Internet: www.schmersal.com

Local de produção:
Schmersal India Private Limited
G-7/1, MIDC, Ranjangaon
Tal. Shirur
Dist. Pune – 412 220
Maharashtra
Índia
Internet: www.schmersal.in

x.000 / 03.2022 / v.A. - 103045432-PT / A / 2022-03-15 / AE-Nr. -