SCHMERSAL

DE Betriebsanleitung . . . . . Seite 1
Original

Bestimmung und Gebrauch

Der Sicherheits-Sensor RSS 36 kann optional in Verbindung mit dem Betätiger RST-U-2 an Schutzeinrichtungen eingesetzt werden. Die Betriebsanleitung des Sicherheits-Sensors ist weiterhin zu beachten. Im Folgenden werden abweichende bzw. ergänzende Hinweise bezüglich Montageposition und Schaltabständen aufgeführt.

Montage

Bei der Montage sind die Anforderungen der Norm EN ISO 14119 zu berücksichtigen.

Die Befestigung des RST-U-2 erfolgt mittels M3-Senkkopfschrauben. Ein 1,2 mm Stift in der rückseitigen Bohrung des RST-U-2 verhindert ein Verdrehen, sofern dies nicht anderweitig montageseitig ausgeschlossen werden kann. Die aktiven Flächen des Sicherheits-Sensors und die des Betätigers müssen einander gegenüberstehen.

Abmessungen Betätiger RST-U-2
Alle Maße in mm.

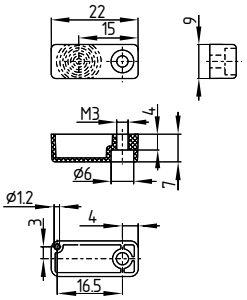

Montageposition

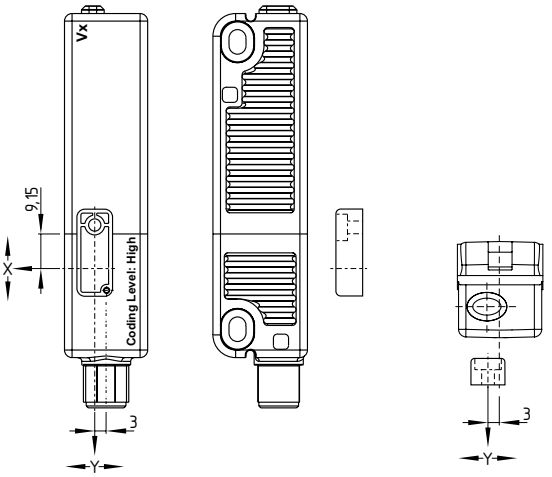

Montagehinweise
Für den Einsatz des Betätigers RST-U-2 gilt die Betriebsanleitung des Sicherheits-Sensors RSS 36 unter Berücksichtigung folgender Hinweise bezüglich der Montageposition und der Schaltabstände:

Schaltabstände nach EN 60947-5-3:
Typischer Schaltabstand: 12 mm
Gesicherter Schaltabstand s_{ao}: 10 mm
Gesicherter Ausschaltabstand s_{ar}: 20 mm

Aufgrund von notwendigen technischen Änderungen (ab V2), ergeben sich neue Schaltabstände gemäß unten stehender Tabelle.
Bitte überprüfen Sie die Konstruktion Ihrer Schutzeinrichtung nach der Installation auf die Einhaltung der gesicherten Schaltabstände (≤ s_{ao} und ≥ s_{ar}) gemäß der angegebenen Werte und justieren die Schutzeinrichtung gegebenfalls nach. Die Positionen der Kennzeichnungen Vx sind den Maßzeichnungen zu entnehmen.

Schaltabstände in mm gem. EN 60947-5-3		**Betätiger RST-U-2**
Sensor RSS	s_{typ}	12
	s_{ao}	10
	s_{ar}	18
Sensor RSS **ab V2**	s_{typ}	12
	s_{ao}	10
	s_{ar}	**20**

Anfahrkurven
Die Anfahrkurven zeigen die typischen Schaltabstände des Sicherheits-Sensors bei Annäherung des Betätigers in Abhängigkeit von der Anfahrrichtung.

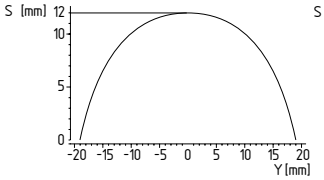

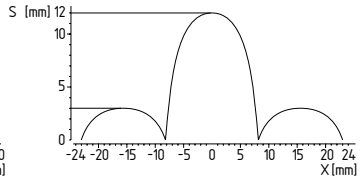

Der Querversatz (Y) beträgt max. ± 18 mm. Der max. Höhenversatz (X) beträgt ± 8 mm. Bei seitlicher Anfahrt den Bereich der Nebenkeulen meiden.

Weitere technische Informationen entnehmen Sie bitte dem Schmersal Online-Katalog im Internet unter **products.schmersal.com.**

K.A. Schmersal GmbH & Co. KG
Möddinghofe 30, 42279 Wuppertal
Deutschland
Telefon: +49 202 6474-0
Telefax: +49 202 6474-100
E-Mail: info@schmersal.com
Internet: www.schmersal.com

103009500 / 2024-04-26 / C / AE-Nr. 17624