SCHMERSAL

CN 操作说明书 1页
正文

要求与使用

RSS 36安全传感器可选配组合RST-U-2操动件，用于安全防护门。
需遵守安全传感器的操作指南。
下文列出有关安装位置及开关距离的偏离或附加信息。

安装

⚠ 安装过程必须遵守ISO 14119的规定。

用M3埋头螺栓固定RST-U-2的安装孔。如果安装不能防止扭曲，可在RST-U-2的后孔插入销钉，防止扭曲。安全传感器和操动件的活动区域必须相对。

操动件RST-U-2的尺寸
测量值均以mm为单位。

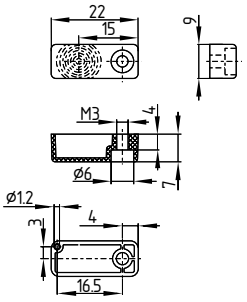

安装位置

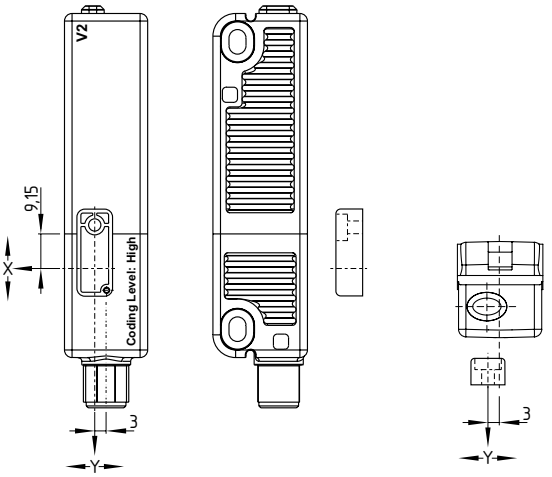

安装说明
使用RST-U-2操动件时，适用RSS 36安全传感器的操作指南；
此外，必须遵守下面有关安装位置及开关距离的要求。

开关距离依据IEC 60947-5-3：

典型开关距离：	12 mm
保证闭合距离 s_{ao}：	10 mm
保证断开距离 s_{ar}：	20 mm

⚠ 视技术改装而定，下表显示新的开关距离(V2)。
请检查防护系统的设计，确保按照指定值遵守安全开关距离（≤ s_{ao} 且≥ s_{ar}），并相应调整防护系统。
V2型的位置应参考尺寸图。

开关距离单位是mm，依据标准IEC 60947-5-3		操动件 RST-U-2
安全传感器 RSS	s_{typ}	12
	s_{ao}	10
	s_{ar}	18
传感器 RSS V2	s_{typ}	12
	s_{ao}	10
	s_{ar}	20

操动曲线
操动曲线表示安全传感器在操动件靠近时的典型开关距离，
根据方向不同有所差别。

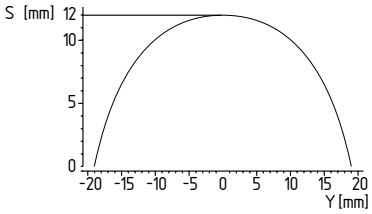

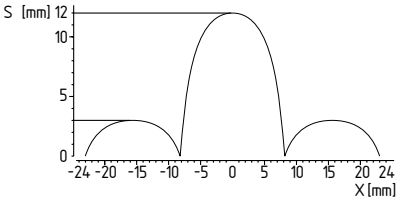

轴向偏差（Y)最大± 18 mm。高度偏差（X）最大± 8 mm。
如果侧向激活，避免侧旁瓣区域。

全面质量担保，依据2006/42/EC

施迈赛公司是一家根据机器指令附件X认证的企业。
因此，本司有权为机器指令附件IV中所列本产品组合自行颁发CE标识。

更多技术信息可通过施迈赛公司网址www.schmersal.net在线目录查询。

K.A. Schmersal GmbH & Co. KG
Möddinghofe 30, D - 42279 Wuppertal
Postfach 24 02 63, D - 42232 Wuppertal

Phone: +49 - (0)2 02 - 64 74 - 0
Telefax: +49 - (0)2 02 - 64 74 - 1 00
E-Mail: info@schmersal.com
Internet: http://www.schmersal.com

103009500-EN / 2016-10-24 / B / AE-Nr. 6668