SCHMERSAL

PT Manual de instruções . . . . . .página 1
Original

Descrição e utilização

A título opcional, o sensor de segurança RSS 36 pode ser utilizado juntamente com o atuador RST-U-2 em dispositivos de proteção. O manual de instruções do sensor de segurança deve continuar a ser respeitado. De seguida são apresentadas as indicações diferentes ou complementares relativas à posição de montagem e distâncias de comutação.

Montagem

Na montagem devem ser considerados os requisitos da norma ISO 14119.

A fixação do RST-U-2 é realizada através de parafusos de cabeça escariada M3. Um pino de 1,2 mm no furo da parte de trás do RST-U-2 evita a torção, desde que isto não seja possível excluir, de outra forma, por parte da montagem. As áreas ativas do sensor de segurança e do atuador devem estar umas à frente das outras.

Dimensões do atuador RST-U-2
Todas as medidas em mm.

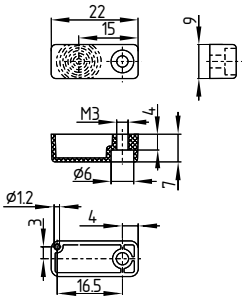

Posição de montagem

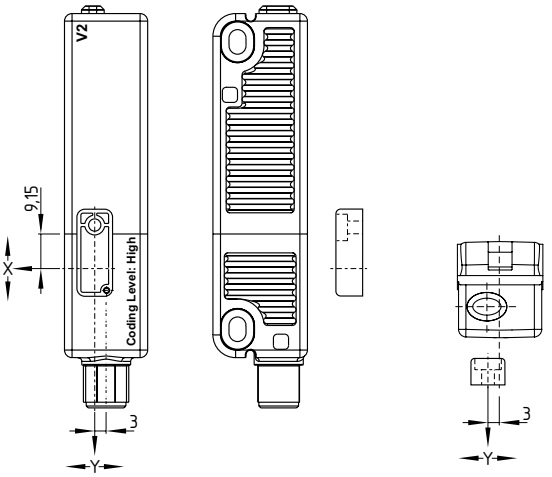

Instruções de montagem
Para a aplicação do atuador RST-U-2 aplica-se o manual de instruções do sensor de segurança RSS 36, tendo em consideração as seguintes indicações relativas à posição de montagem e distâncias de comutação:

Distâncias de comutação conforme IEC 60947-5-3:
Distância típica do interruptor: 12 mm
Distância do interruptor garantida s_{ao}: 10 mm
Distância de desligar garantida s_{ar}: 20 mm

Devido às alterações técnicas necessárias (V2), surgem novos intervalos de comutação conforme a tabela em baixo. Por favor verifique a construção do seu dispositivo de proteção depois da instalação quanto ao cumprimento dos intervalos de comutação protegidos ($\leq s_{ao}$ e $\geq s_{ar}$) conforme os valores indicados e ajuste posteriormente o dispositivo de proteção, se necessário. As posições das identificações V2 devem ser consultadas nos desenhos dimensionais.

Distâncias de comutação em mm conforme IEC 60947-5-3		**Atuador RST-U-2**
Sensor RSS	s_{typ}	12
	s_{ao}	10
	s_{ar}	18
Sensor RSS **V2**	s_{typ}	12
	s_{ao}	10
	s_{ar}	**20**

Curvas de arranque
As curvas de aproximação mostram as distâncias do interruptor típicas do sensor de segurança na aproximação do atuador em dependência da direção de aproximação

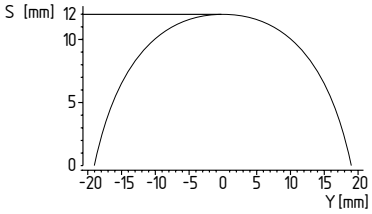

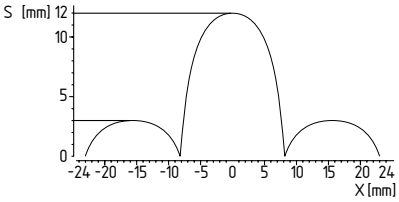

O desalinhamento axial (Y) é, no máx., ± 18 mm. O desnível máx. de altura (X) é de ± 8 mm. Em caso de uma aproximação lateral, evitar a zona dos lóbulos laterais.

Controlo de qualidade abrangente conforme 2006/42/CE

A Schmersal é uma empresa certificada conforme o anexo X da Diretiva de Máquinas. Assim, a Schmersal também é autorizada por conta própria a realizar acaliação de conformidade desta combinação dos produtos listados em anexo.

Outras informações técnicas podem ser consultadas no catálogo online da Schmersal na Internet em **www.schmersal.net**.

K. A. Schmersal GmbH & Co. KG
Möddinghofe 30, D - 42279 Wuppertal
Postfach 24 02 63, D - 42232 Wuppertal

Telefone +49 - (0)2 02 - 64 74 - 0
Telefax +49 - (0)2 02 - 64 74 - 1 00
E-Mail: info@schmersal.com
Internet: http://www.schmersal.com