SCHMERSAL

ES Manual de instrucciones. . . . . Página 1
Original

Descripción y uso

El sensor de seguridad RSS 36 se puede utilizar de manera opcional junto con el actuador RST260-1 en resguardos de seguridad. El manual de instrucciones del sensor de seguridad seguirá siendo de aplicación.
A continuación se ofrece información relativa a la posición de montaje y las distancias de conmutación.

Montaje

Durante el montaje deberán respetarse los requisitos de la norma EN ISO 14119.

La sujeción del RST260-1 se realiza mediante tornillos M4 (par de apriete máx. 0,8 Nm). Las caras activas del sensor de seguridad y las del actuador deben encontrarse cara a cara.

El actuador debe fijarse de manera definitiva al resguardo de seguridad (mediante tornillos de uso único, pegado, taladrado de cabezas de tornillo, enclavijado) y de forma que no se pueda desplazar.

Dimensiones
Todas las medidas en mm.

Actuador RST260-1

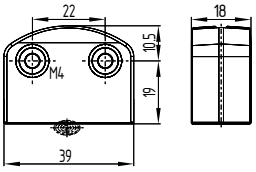

Leyenda

Zona activa

Posición de montaje

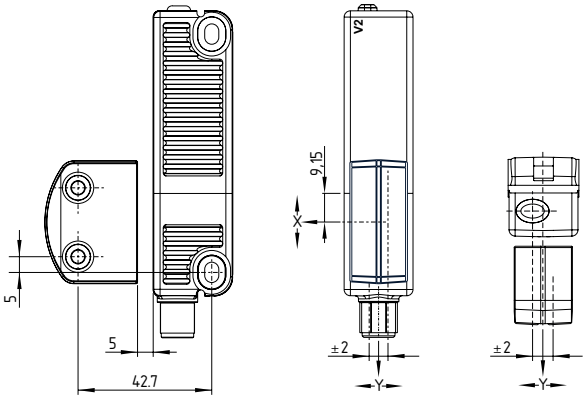

Instrucciones para el montaje
Para el uso de actuador RST260-1 es de aplicación el manual de instrucciones del sensor de seguridad RSS 36 bajo consideración de las siguientes instrucciones relativas a la posición de montaje y las distancias de conmutación:

Distancias de conmutación según EN 60947-5-3:
Distancia de conmutación típica: 12 mm
Distancia de conmutación asegurada s_{ao}: 10 mm
Distancia de desconexión asegurada s_{ar}: 20 mm

Debido a modificaciones técnicas necesarias (V2) resultan nuevas distancias de conmutación, según la tabla que aparece más abajo.
Rogamos comprobar el diseño de su resguardo de seguridad después de la instalación, para comprobar el cumplimiento de las distancias de conmutación aseguradas ($\leq s_{ao}$ y $\geq s_{ar}$) de acuerdo con los valores indicados y, dado el caso, reajustar el resguardo de seguridad.
Las posiciones de las indicaciones V2 deberán consultarse en el dibujo dimensional.

Distancias de conmutación en mm según EN 60947-5-3		Actuador RST260-1
Sensor RSS 36	s_{typ}	12
	s_{ao}	10
	s_{ar}	18
Sensor RSS 36 **V2**	s_{typ}	12
	s_{ao}	10
	s_{ar}	**20**

Curvas de aproximación
Las curvas de aproximación indican los intervalos de conmutación típicos del sensor de seguridad ante la aproximación del actuador dependiendo de la dirección de aproximación

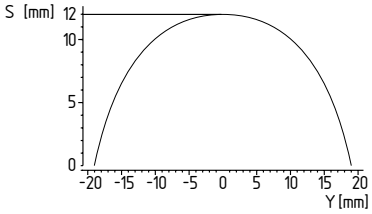

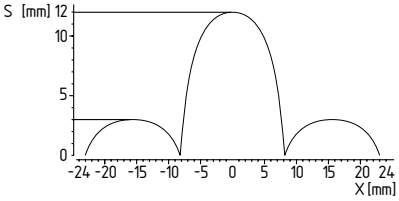

El desplazamiento transversal (Y) es de un máx. de ± 18 mm.
El desplazamiento en altura máx. (X) es de ± 8 mm. En el caso de aproximación lateral deberá evitarse la zona de los lóbulos laterales.

Encontrará más información técnica en el catálogo online de Schmersal disponible en Internet **en products.schmersal.com**.

K.A. Schmersal GmbH & Co. KG
Möddinghofe 30, 42279 Wuppertal
Alemania
Telefon: +49 202 6474-0
Telefax: +49 202 6474-100
E-Mail: info@schmersal.com
Internet: www.schmersal.com

103047008-ES / 2022-06-01 / A / AE-Nr. -