SCHMERSAL

FR Mode d'emploi . . . . . page 1
Original

Destination et emploi

En option, le capteur de sécurité RSS 36 peut être utilisé sur les protecteurs en liaison avec l'actionneur RST260-1. Il faut continuer à observer le mode d'emploi du capteur.
Le présent document fournit des recommandations supplémentaires ou divergentes concernant la position de montage et les distances de commutation.

Montage

Les exigences de l' EN ISO 14119 doivent être observées pour le montage.

Le RST260-1 est fixé au moyen de vis M4 (couple de serrage max. 0,8 Nm). Les faces actives du capteur de sécurité et de l' actionneur doivent se trouver en face.

L' actionneur doit être fixé sur le protecteur de manière indémontable (vis indémontables, collage, perçage des têtes de vis, goupillage) et est à protéger contre le décalage.

Dimensions
Toutes les dimensions sont indiquées en mm.

Actionneur RST260-1

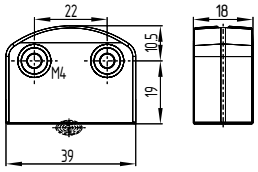

Légende

Zone active

Position de montage

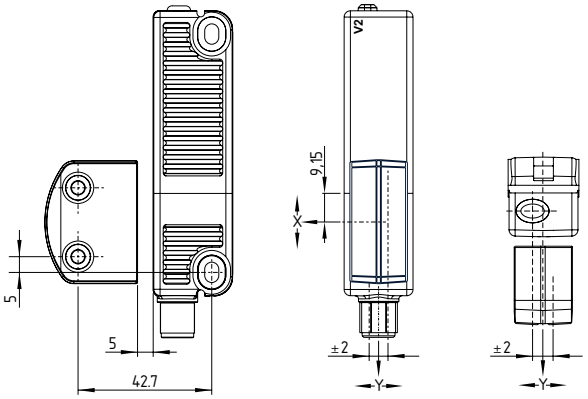

Instructions de montage
Pour utilisation de l'actionneur RST 260-1, le mode d'emploi du capteur de sécurité RSS 36 doit être respecté. De plus, les recommandations suivantes concernant la position de montage et les distances de commutation sont à observer.

Distance de commutation selon EN 60947-5-3:
Distance de commutation typique: 12 mm
Distance d'enclenchement assurée s_{ao}: 10 mm
Distance de déclenchement assurée s_{ar}: 20 mm

Suite aux adaptations techniques nécessaires (V2), les distances de commutation ont changé, voir tableau ci-après. Contrôlez la construction de votre protecteur après l'installation pour vérifier le respect des distances de commutation assurées ($\leq s_{ao}$ et $\geq s_{ar}$) selon les valeurs spécifiées et alignez le protecteur le cas échéant.
Les positions des repères V2 sont reprises sur les dessins.

Distance de commutation en mm selon EN 60947-5-3		Actionneur RST 260-1
Capteur RSS 36	s_{typ}	12
	s_{ao}	10
	s_{ar}	18
Capteur RSS 36 **V2**	s_{typ}	12
	s_{ao}	10
	s_{ar}	**20**

Courbes d'attaque
Les courbes d'attaque montrent les points de commutation typiques du capteur en fonction de la direction d'approche de l'actionneur

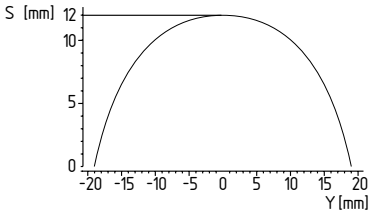

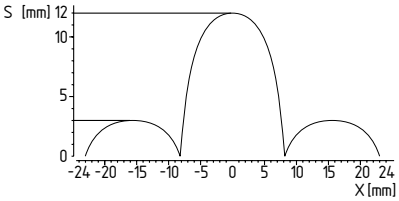

Le décalage latéral (Y) maximal s'élève à ± 18 mm. Le décalage longitudinal (X) maximal s'élève à ± 8 mm. Eviter la zone des lobes secondaires lors d'une approche latérale.

Pour toute autre information technique, veuillez vous référer au catalogue Schmersal en ligne products.schmersal.com.

K.A. Schmersal GmbH & Co. KG
Möddinghofe 30, 42279 Wuppertal
Allemagne
Téléphone: +49 202 6474-0
Téléfax: +49 202 6474-100
E-Mail: info@schmersal.com
Internet: www.schmersal.com

103047008-FR / 2022-06-01 / A / AE-Nr. -